CPX Kandiline mahuti 500 liitrit

Kaasas 150 mm keeratav kork

Art.nr: 21501

Nõuab ühe ukse olemasolu

Ligikaudne suurus

Spetsifikatsioonid	
Materjal	PE
Vorm	Ristkülikukujuline
Põhja kuju	Sirge
Mudel	Suletud
Kaane tüüp	
Värv	Loomulik
Maht (L)	500
Pikkus (mm)	1170
Laius (mm)	780
Kõrgus (mm)	780
Põrandapind (m2)	0,92
Kaal (kg)	30
Tollistatistika number	3925100000
GTIN	7090046760702
Taaskasutus	2 HDPE

Omadused

Kohaldatavad tooted

Taaskasutatav

Lai temperatuuriva hemik

Kemikaalidele vastupidav

Lekkekindel

Logistika lahendused

Lubatud kokkupuude toiduga

Tooteid on lihtne puhastada

Ändrings Nr	Ändringens art / Ändringsmeddelande	Godkänd av	Datum
1	Justerad i mått	SE	2005-12-15

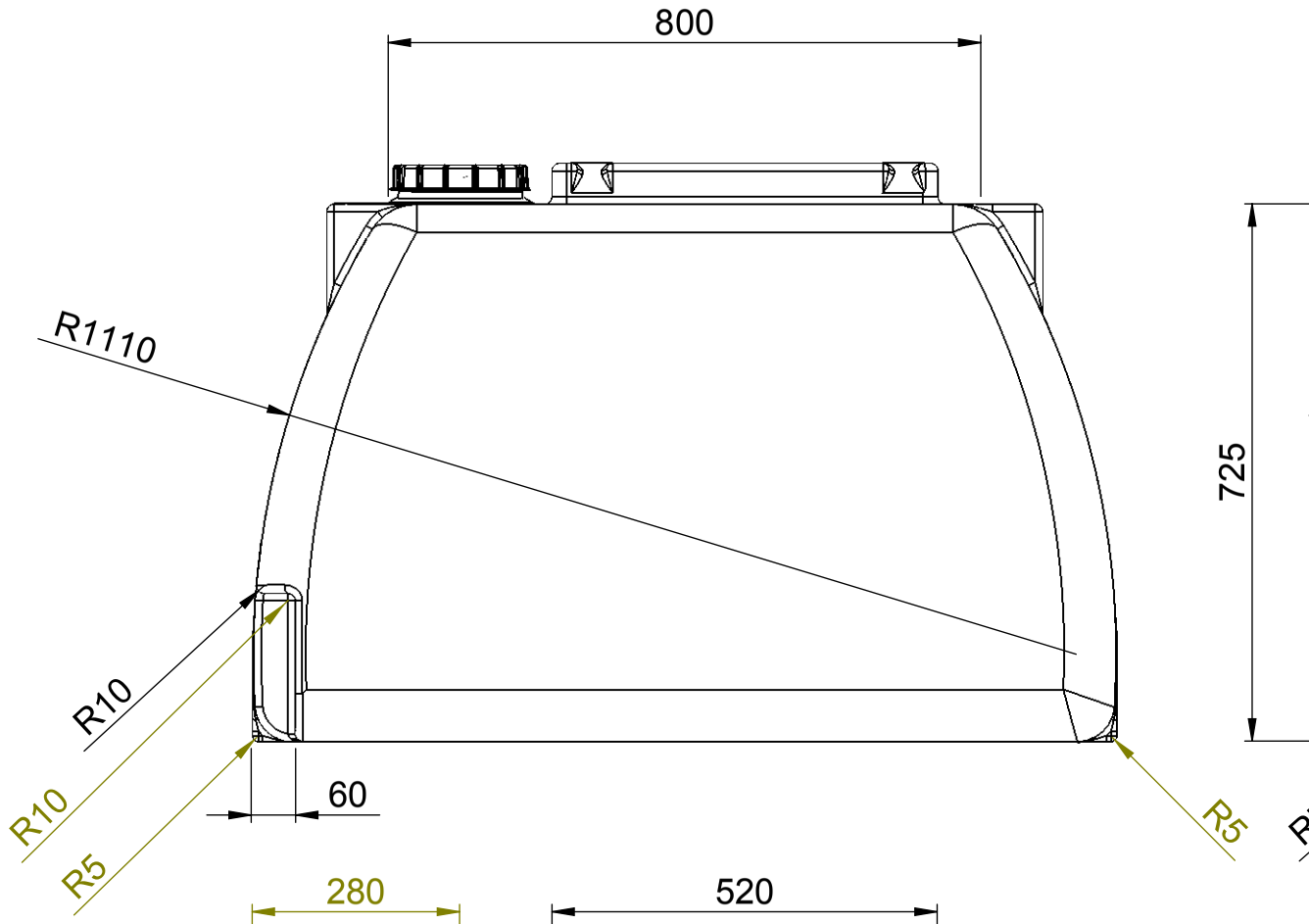

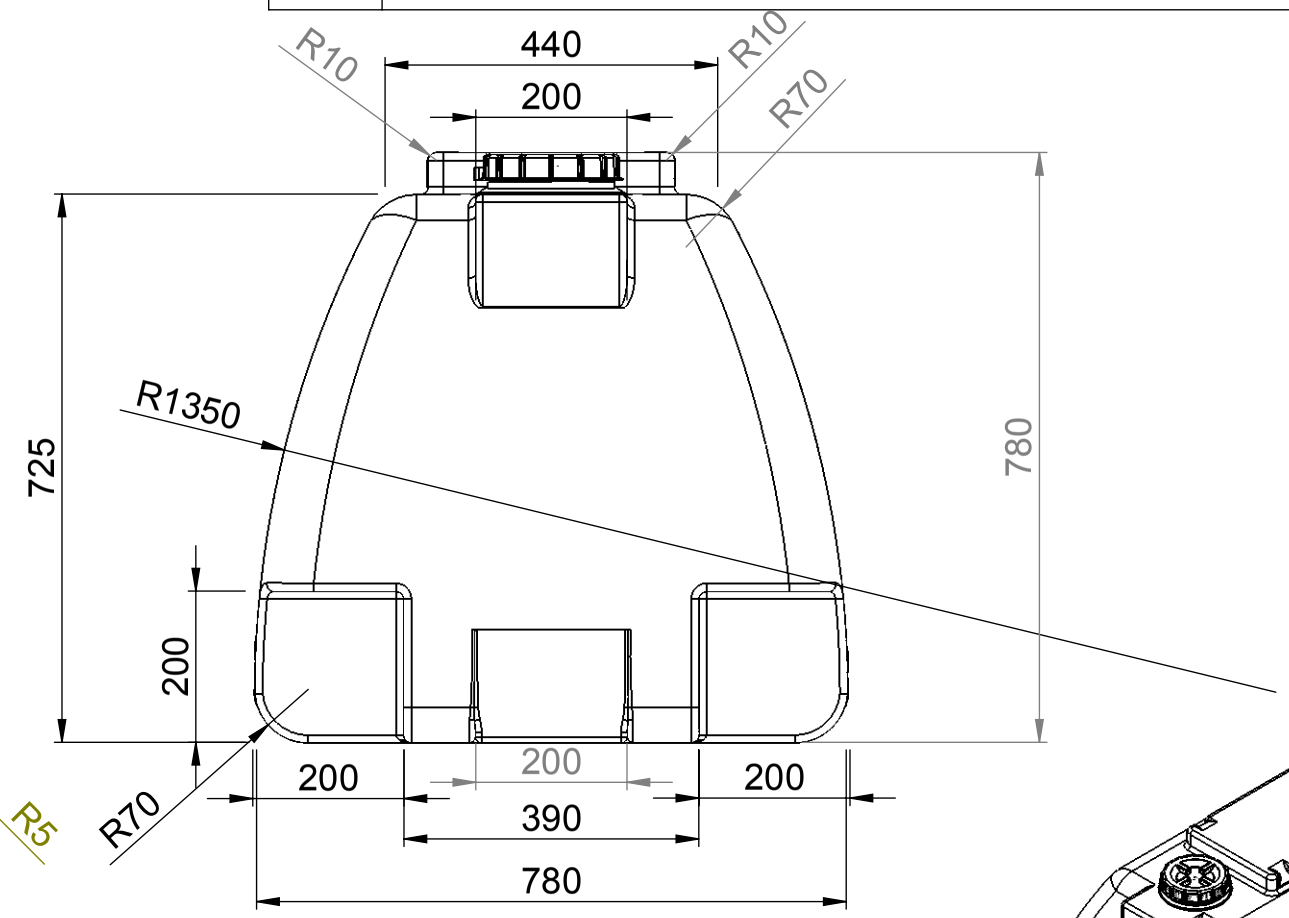

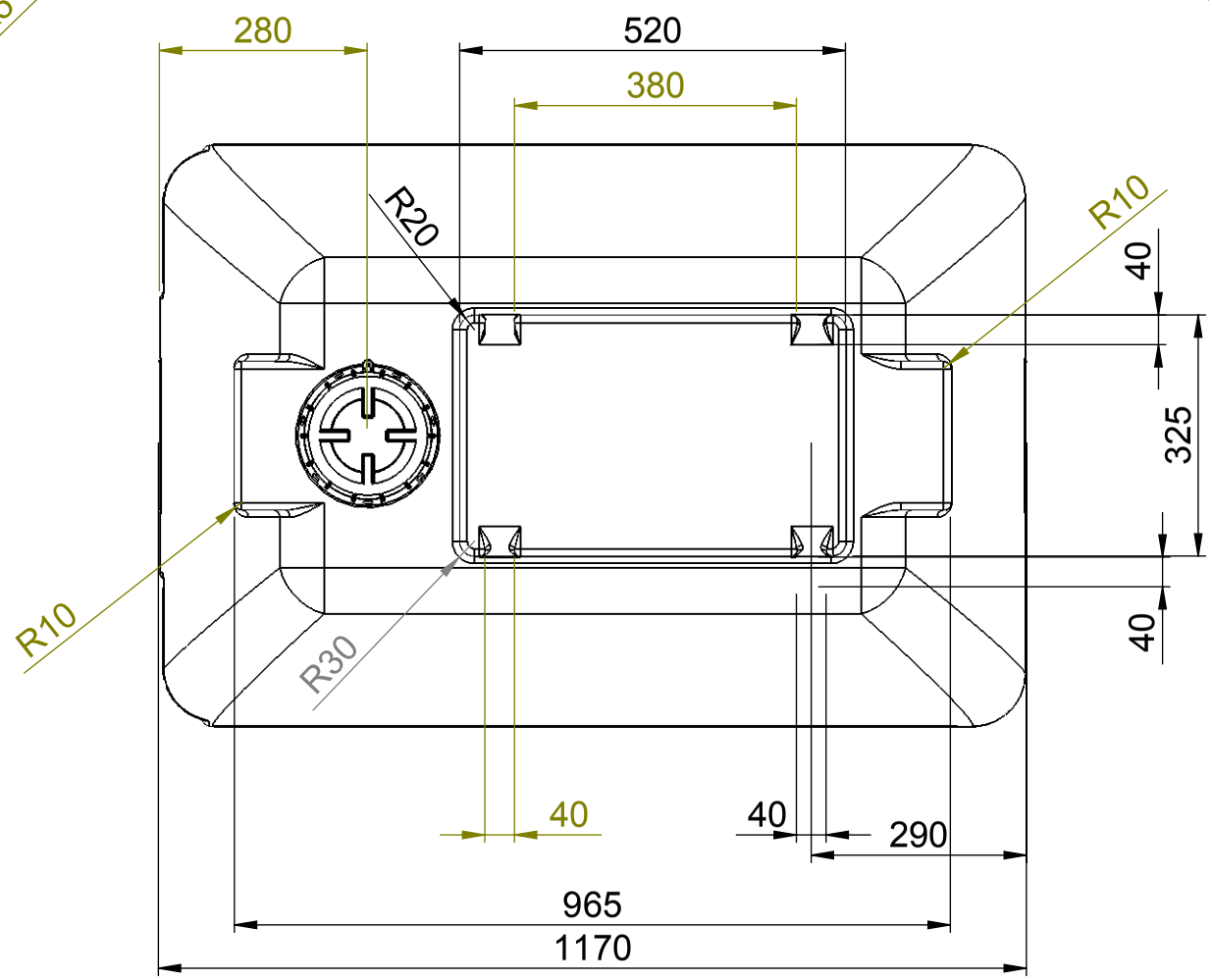

Gänghals för Skruvlock Örnplast std. 150

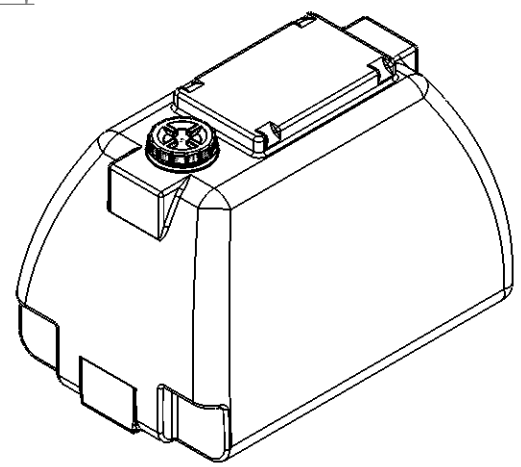

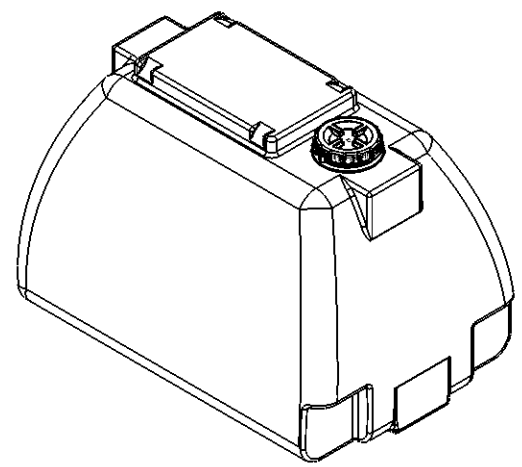

Generella toleranser om ej annat ages på ritning	Tillåtna avvikelser för längdbasmåttsområde / Permissible devietions for basic lenght size range				
General tolerances if not other stated on draw ing	0-20	>20-75	>75-150	>150-300	>300
	± 0,5 mm	± 1 mm	± 1,5 mm	± 1,3 %	± 1 %

Konstruerad av	Granskad av	Godkänd av - datum	Generell tolerans SS-ISO 2768-1	Generell Ytjämnhet, Ra	Vyplacering	Skala
SE	SE	SE - 2005-10-28				1:20

Ägare: CIPAX

Titel/Benämning: Rekt. Behållare 500 liter 21501

Ritningsnummer	Utgåva	Blad
S3-2781	1	1(1)

This drawing and design is the property of Cipax.
Copying and distribution of the drawing or any contents
is prohibited whitout written permission from authorised
personal at Cipax