CPX Silindriline mahuti 2000 liitrit koos epoksiidvärviga viimistletud metallstatiiviga

Kõrgus koos raamiga: 2565 mm.For liquids up to density 1,85

Art.nr: 18023

Nõuab topeltukse

Ligikaudne suurus

Spetsifikatsioonid	
Materjal	PE
Vorm	Silindriline
Põhja kuju	Kooniline
Mudel	Suletud
Kaane tüüp	
Värv	Loomulik
Maht (L)	2000
Kõrgus (mm)	2134
Läbimõõt (mm)	1340
Põrandapind (m2)	1,85
Kaal (kg)	205
Tiheduse sisaldus (max kg/l)	1,85
Tollistatistika number	3925100000
Taaskasutus	2 HDPE

Omadused

Kohaldatavad tooted

Taaskasutatav

Lai temperatuuriva hemik

Kemikaalidele vastupidav

Lekkekindel

Logistika lahendused

Lubatud kokkupuude toiduga

Tooteid on lihtne puhastada

REVISIONS				
ZONE	REV.	DESCRIPTION	DATE	APPROVED
	A	Made a new drawing and updated views. M.P	29.04.2013	

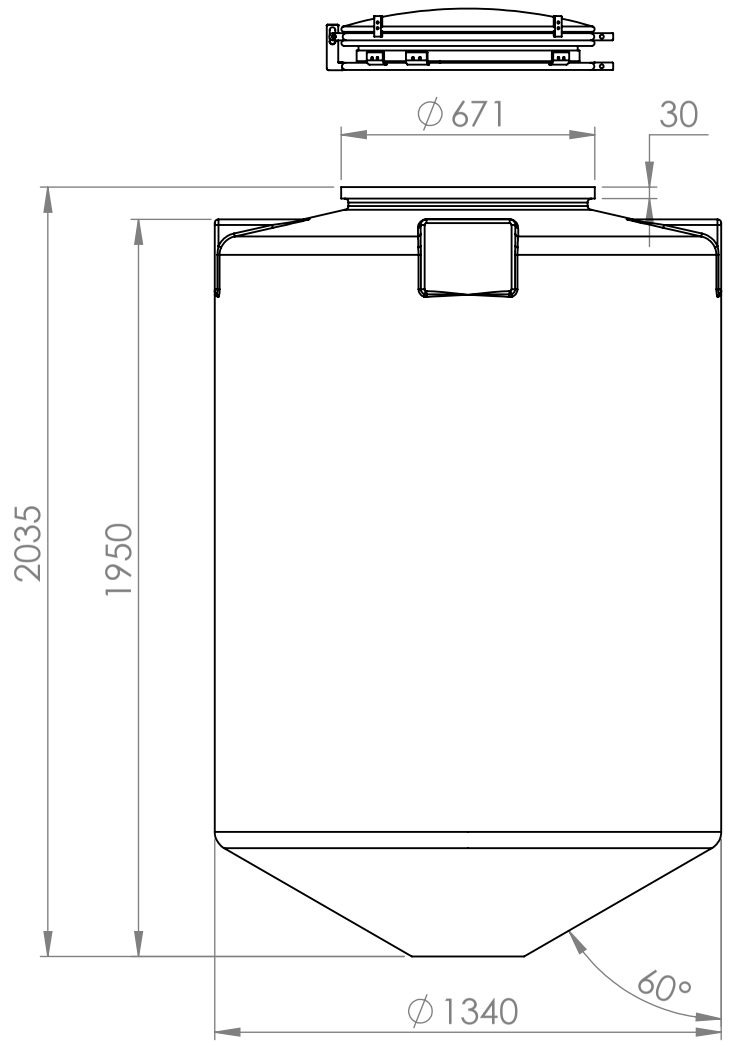

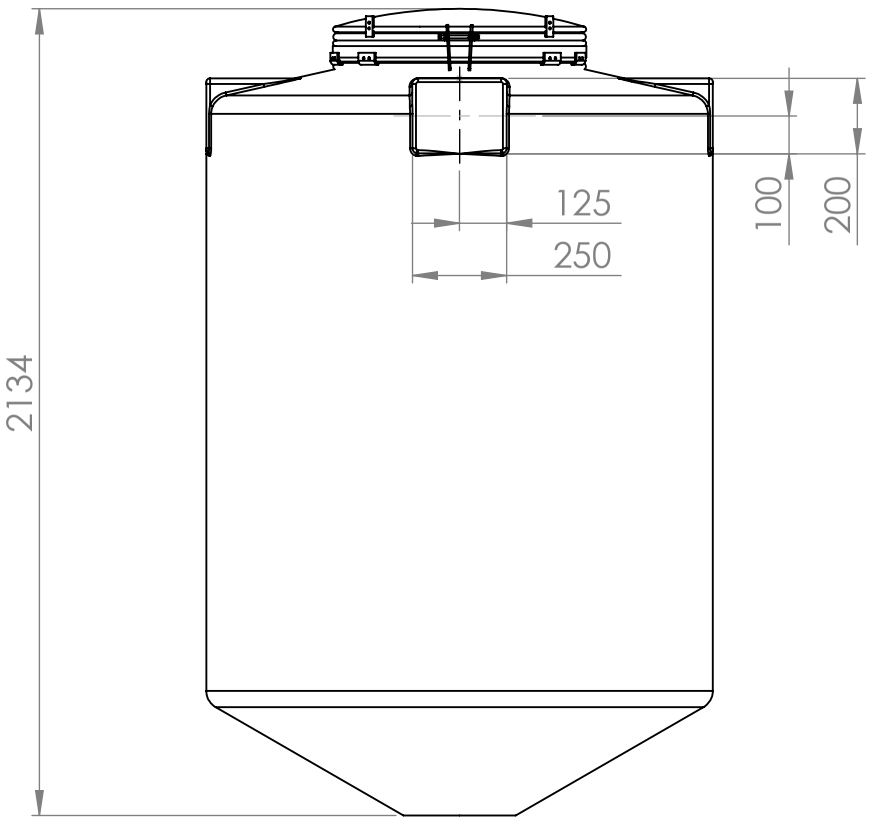

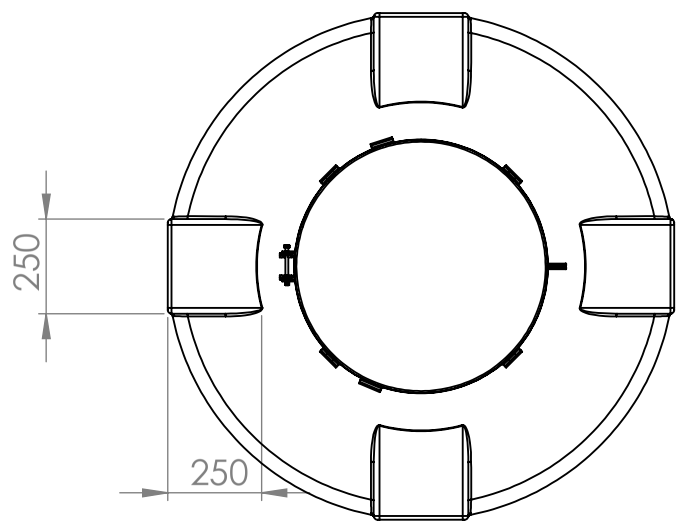

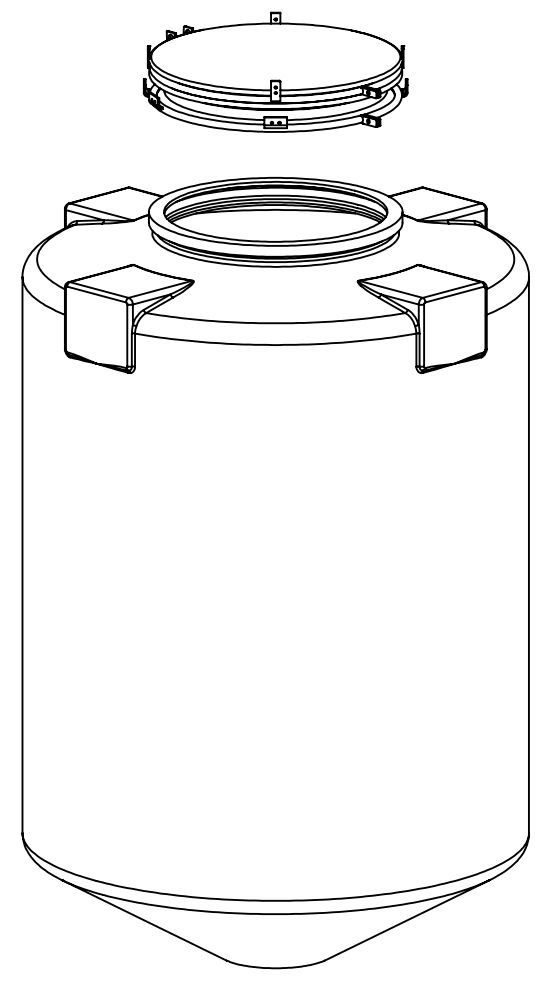

"Manhole requires 800 mm space to open fully. Compared to maximum hight"

Generelle toleranser om ikke	Tilatte avvik for måleområde. Gjelder ved +20˚C				
annet er oppgitt på tegning	Permissible deviations for basic length size range. Valid +20˚C				
General tolerances if not	0-20	>20-75	>75-150	>150-300	>300
other stated on drawing	±0,5mm	±1mm	±1,5mm	±1,3%	±1%

Constructed by - date	Evaluated by	Approved by - date	General Tolerances	Material	Finish, Ra	View	Scale
M.P 29.04.2013			NS-ISO 2768-1	LDPE	grit 120		1:20

Owner: CIPAX

Titel/Description: 1226641 2000 L centric

Drawing number	Revision	Sheet size	Sheet
630 - 34	A	A3	1(1)

This drawing and design is the property of Cipax.
Copying and distribution of the drawing or any contents
is prohibited whitout written permission from authorised personal at Cipax