CPX Stand Container Bottom 200L rectangular

To be handled by hand pallet truck or truck with adjustable forks. Tank part sold separately, item 220201.

Art.nr: 22000

Specifications	
Bottom shape	Conical
Volume (L)	400
Length (mm)	600
Width (mm)	780
Height (mm)	1075
Recycling	2 HDPE

Printed 12/10/2024

Ändrings Nr	Ändringens art / Ändringsmeddelande	Godkänd av	Datum

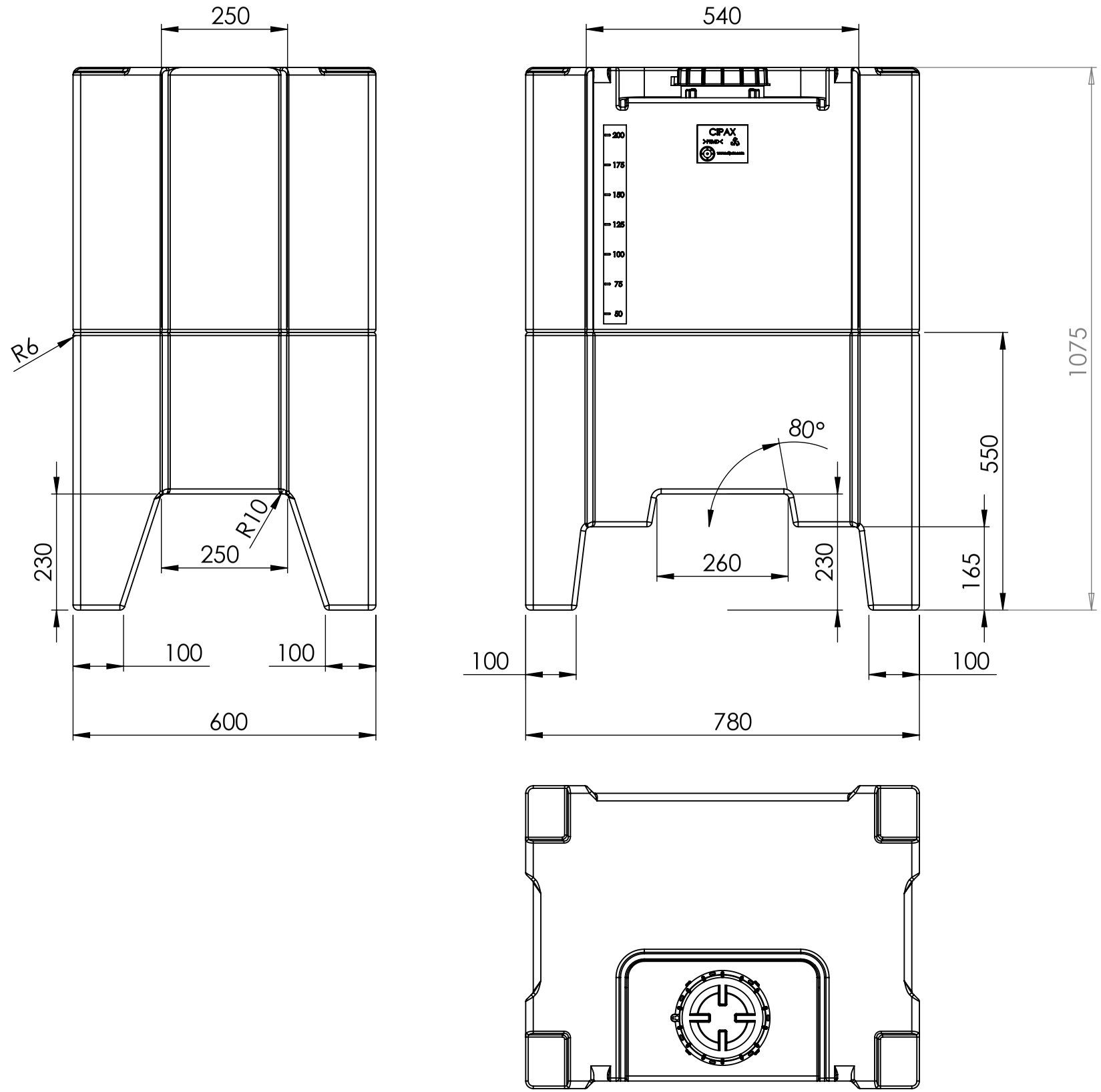

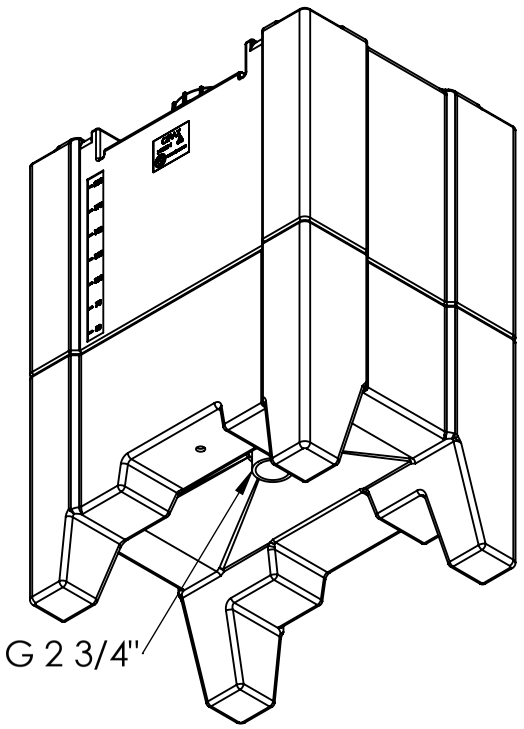

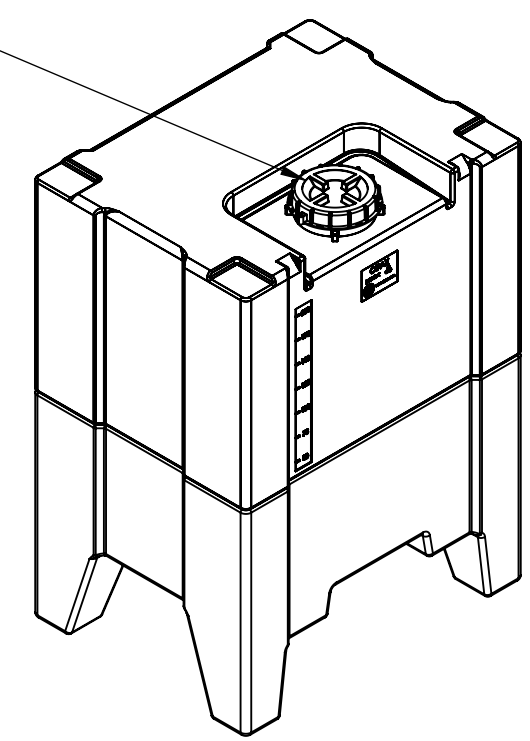

Generella toleranser om ej annat ages på ritning	Tillåtna avvikelser för längdbasmåttsområde / Permissible devietions for basic lenght size range				
General tolerances if not other stated on draw ing	0-20	>20-75	>75-150	>150-300	>300
	± 0,5 mm	± 1 mm	± 1,5 mm	± 1,3 %	± 1 %

Konstruerad av	Granskad av	Godkänd av - datum	Generell tolerans SS-ISO 2768-1	Generell Ytjämnhet, Ra	Vyplacering	Skala
SE	SE	- 2012-11-07				1:20

Ägare: CIPAX

Titel/Benämning: Rekt. Behållare 200 L 22020

Ritningsnummer	Utgåva	Blad
S3-2988		1(1)

This drawing and design is the property of Cipax.
Copying and distribution of the drawing or any contents is prohibited whitout written permission from authorised personal at Cipax