CPX Septic tank 60L

Art.nr: 401971

Specifications	
Material	PE
Design	Closed
Lid type	
Color	Natural
Volume (L)	60
Length (mm)	600
Width (mm)	450
Height (mm)	300
Weight (kg)	4
Tollstatistical code	3926909790
Recycling	2 HDPE
Food approval	Not tested
Approved for drinking water according to WRAS	Not tested

Characteristics

Customizable containers

Recyclable

Wide temperature range

Chemical resistance

Leak test

Logistics solutions

Easy to clean

Printed 05/12/2025

Ändrings Nr	Ändringens art / Ändringsmeddelande	Godkänd av	Datum

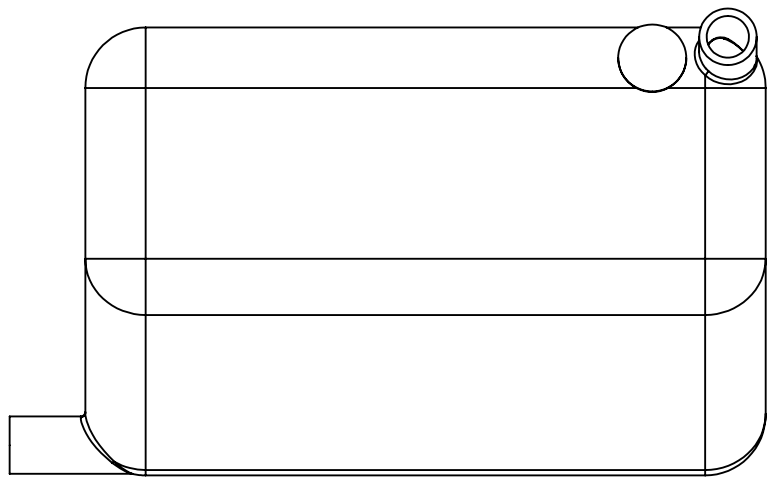

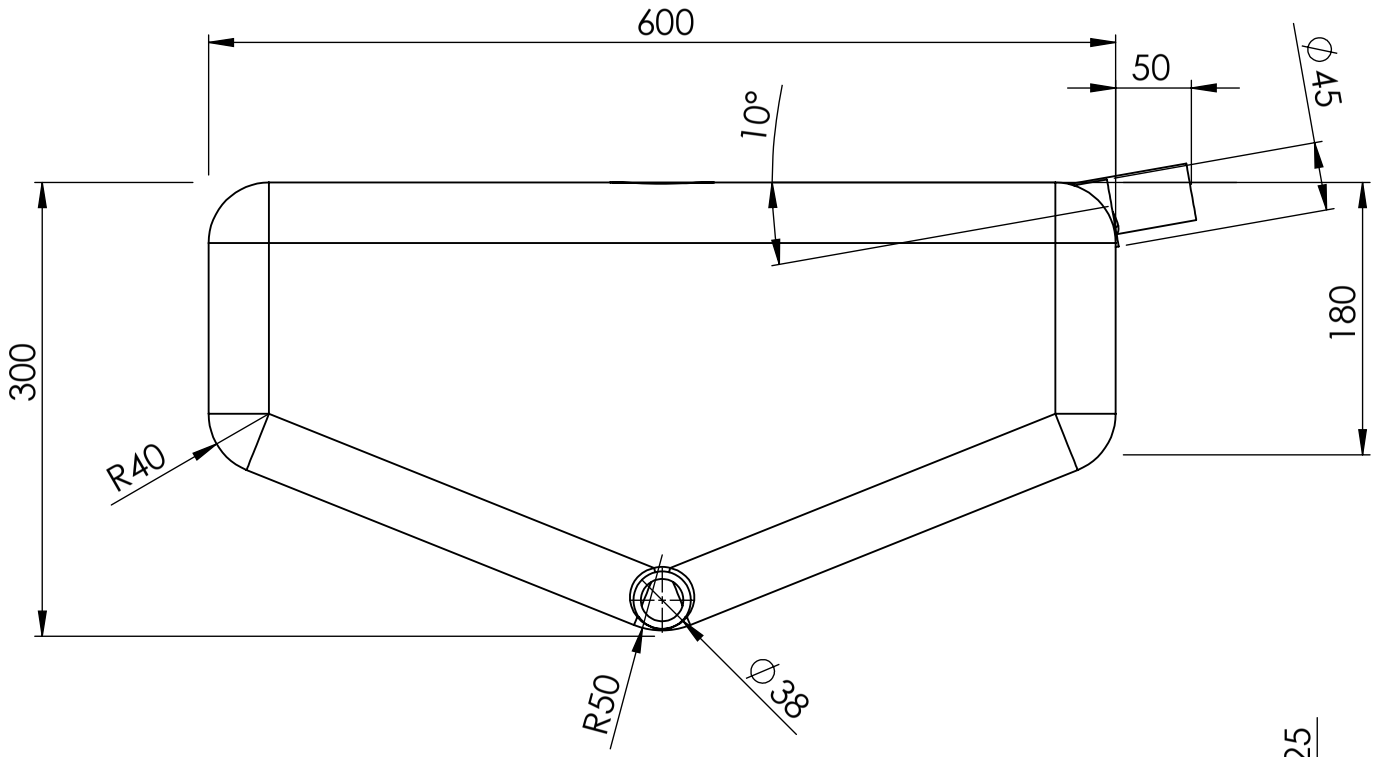

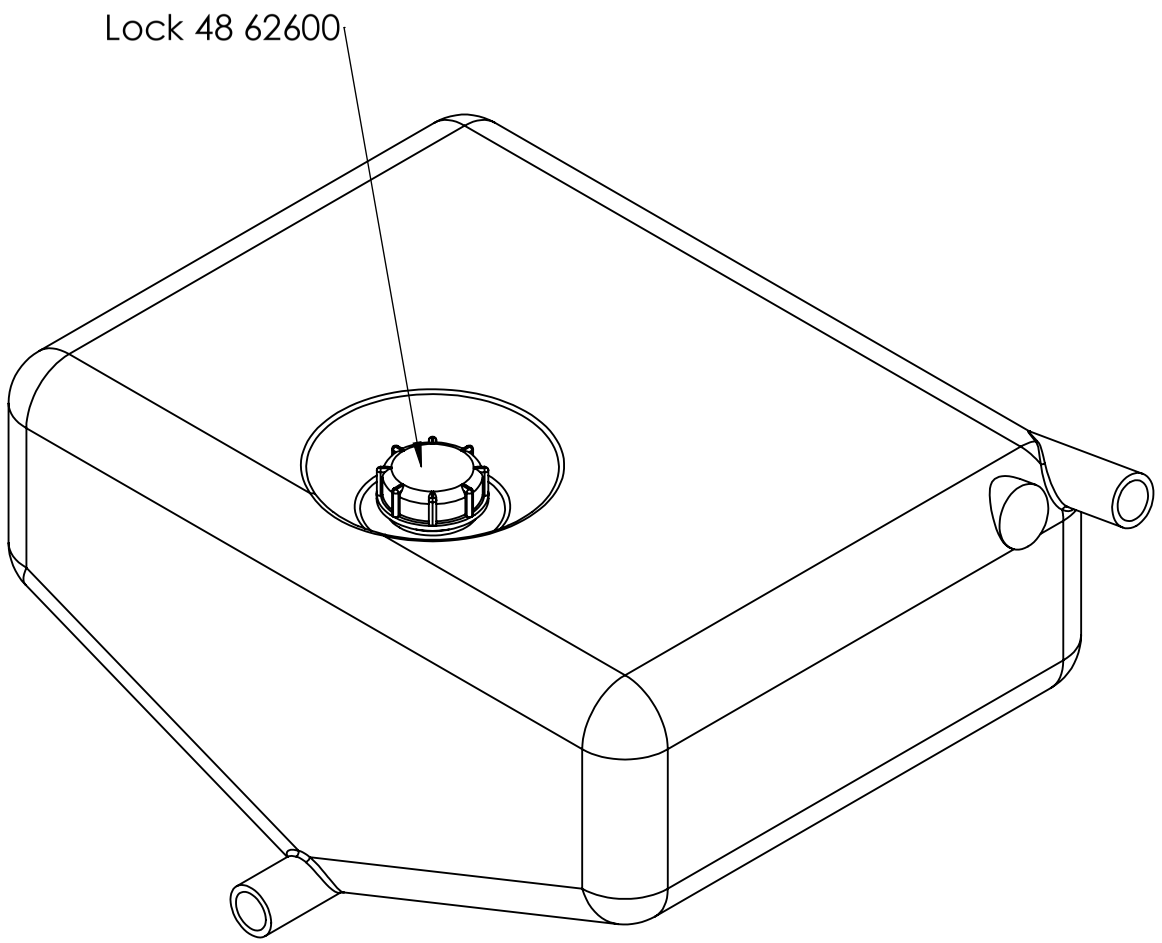

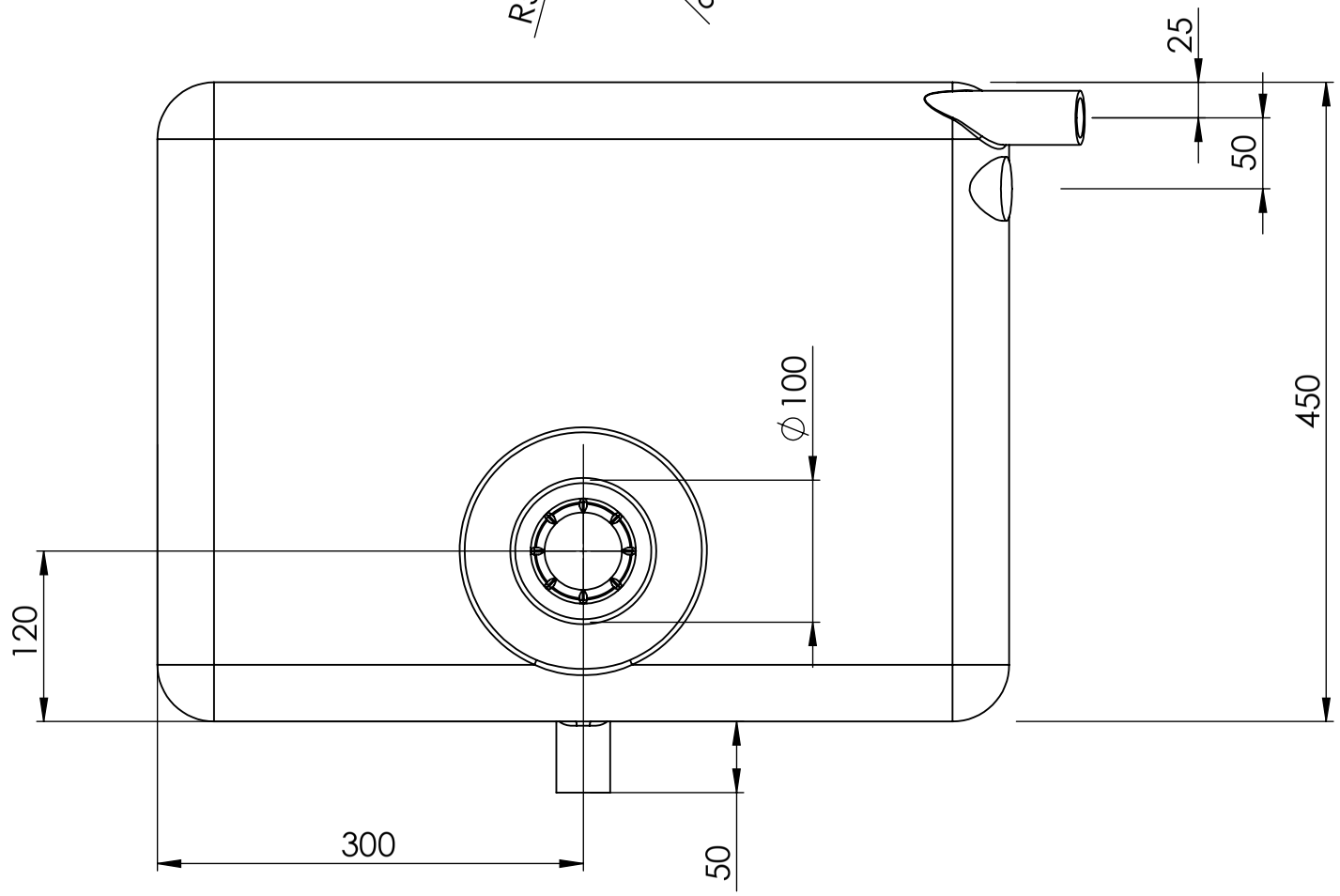

Generella toleranser om ej	Tillåtna avvikelser för längdbasmåttsområde. Gäller + 20°C				
annat ages på ritning	Permissible devietions for basic lenght size range. Be valid + 20°C				
General tolerances if not	0-20	>20-75	>75-150	>150-300	>300
other stated on drawing	± 0,5 mm	± 1 mm	± 1,5 mm	± 1,3 %	± 1 %

Konstruerad av	Granskad av	Godkänd av - datum	Generell tolerans	Generell Ytjämnhet, Ra	Vyplacering	Skala
SE	SE	SE - 2013-06-07	SS-ISO 2768-1			1:5

Ägare	Titel/Benämning		
CIPAX	Septictank 60 liter 40197-1		
	Ritningsnummer	Utgåva	Blad
	40197-1		1(1)