CPX-fosforinpoistosarja

CPX-fosforinpoistosarjassa on paikka flokkulantin annosteluun käytettävälle tekniikkakaivon ohjausyksikölle. Sarja täydentää CPX-jätejärjestelmän ja nostaa sen korkealle turvallisuustasolle. Sarja asennetaan sakokaivoon (3200L tai 4200L), jossa on pumppukaivo ja leikattava CPX-korotuskaulus.

Flokkulantti ei sisälly toimitukseen. Suosittelemme PAX XL tuotetta.

Art.nr: 45040

Arvioitu koko

Tekniset tiedot	
Materiaali	PE
Väri	Musta
Tilavuus (L)	400
Halkaisija (mm)	400
Tullitilastojen numero	3926909790

Ominaisuudet

Säiliöt voidaan varustaa yhteillä

Kierrätettävä materiaali

Hyvä kemikaali- ja korroosiokestävyys

Tiiveystestaus

Logistiikkaratkaisut

Tuotteet on helppo puhdistaa

Painettu 19.5.2024

Revision			
REV.	Ändringsmeddelande	Datum	Godkänd

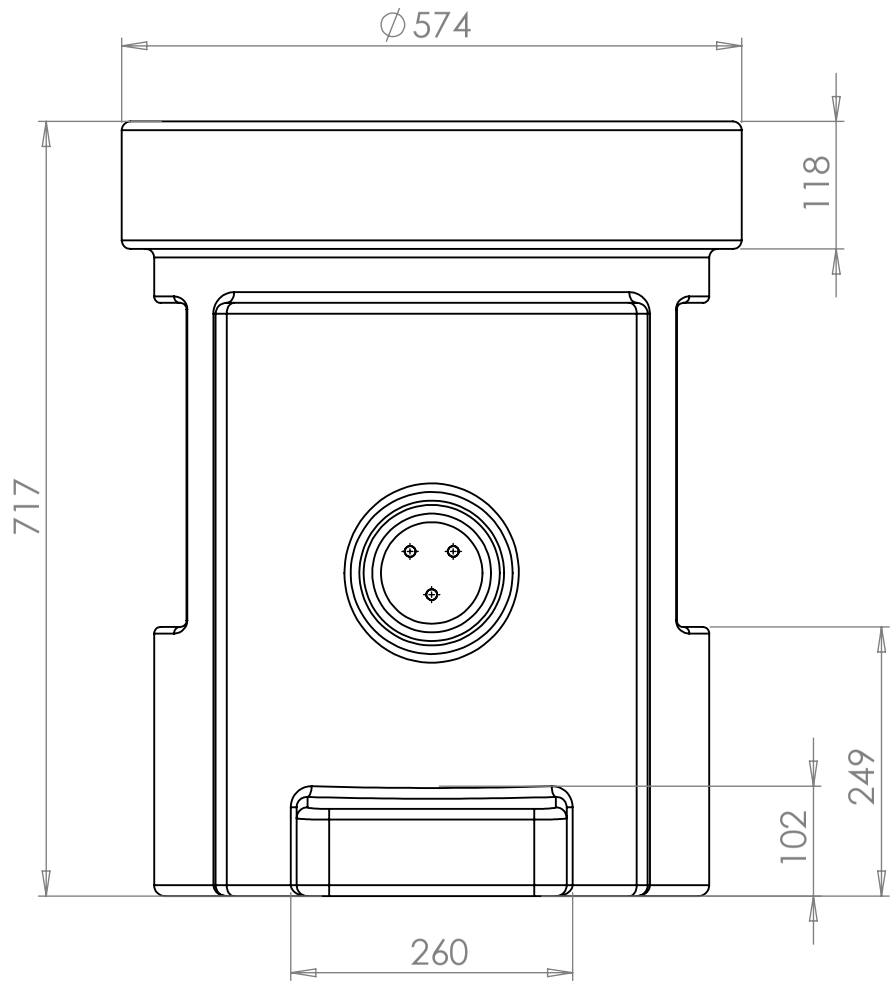

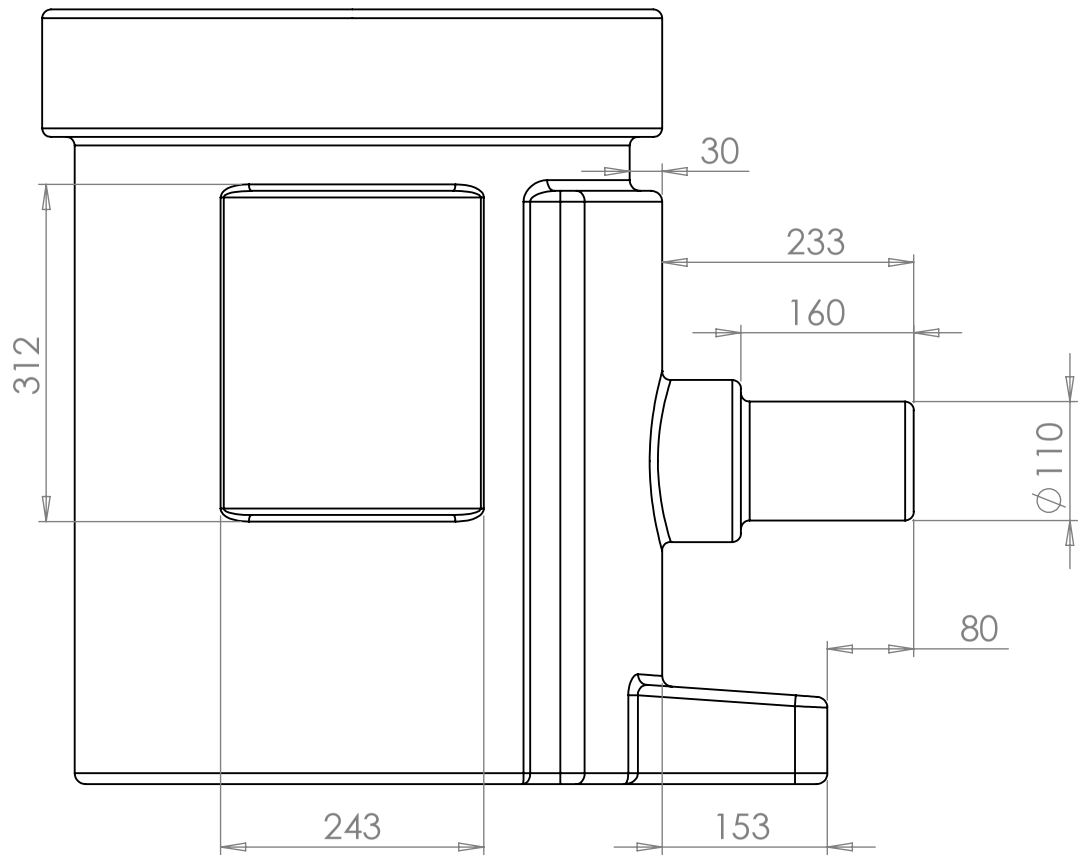

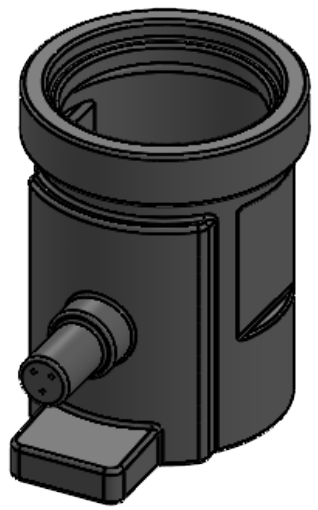

Generella toleranser om ej	Tillåtna avvikelser för längdbasmåttsområde. Gäller + 20°C				
annat ages på ritning	Permissible devietions for basic lenght size range. Be valid + 20°C				
General tolerances if not	0-20	>20-75	>75-150	>150-300	>300
other stated on draw ing	± 0,5 mm	± 1 mm	± 1,5 mm	± 1,3 %	± 1 %

Konstruerad av	Granskad av	Godkänd av - datum	Generell tolerans SS-ISO 2768-1	Generell Ytjämnhet, Ra	Vyplacering	Skala
FB	FB	FB - 2023-06-08				1:7

Ägare	Titel/Benämning		
CIPAX	Technical Well		
	Ritningsnummer	Utgåva	Blad
	45038	A	1(1)