CPX Septitankki 40L

Art.nr: 40151

Tekniset tiedot	
Materiaali	PE
Esitys	Suljettu
Kansityyppi	
Väri	Luonnollinen
Tilavuus (L)	40
Pituus (mm)	460
Leveys (mm)	200
Korkeus (mm)	510
Paino (kg)	4
Tullitilastojen numero	3926909790
Kierrätys	2 HDPE

Ominaisuudet

Säiliöt voidaan varustaa yhteillä

Kierrätettävä materiaali

Laaja lämpötila-alue

Hyvä kemikaali- ja korroosiokestävyys

Tiiveystestaus

Elintarvikehyväksyntä

Tuotteet on helppo puhdistaa

Painettu 12.10.2024

Ändrings Nr	Ändringens art / Ändringsmeddelande	Godkänd av	Datum

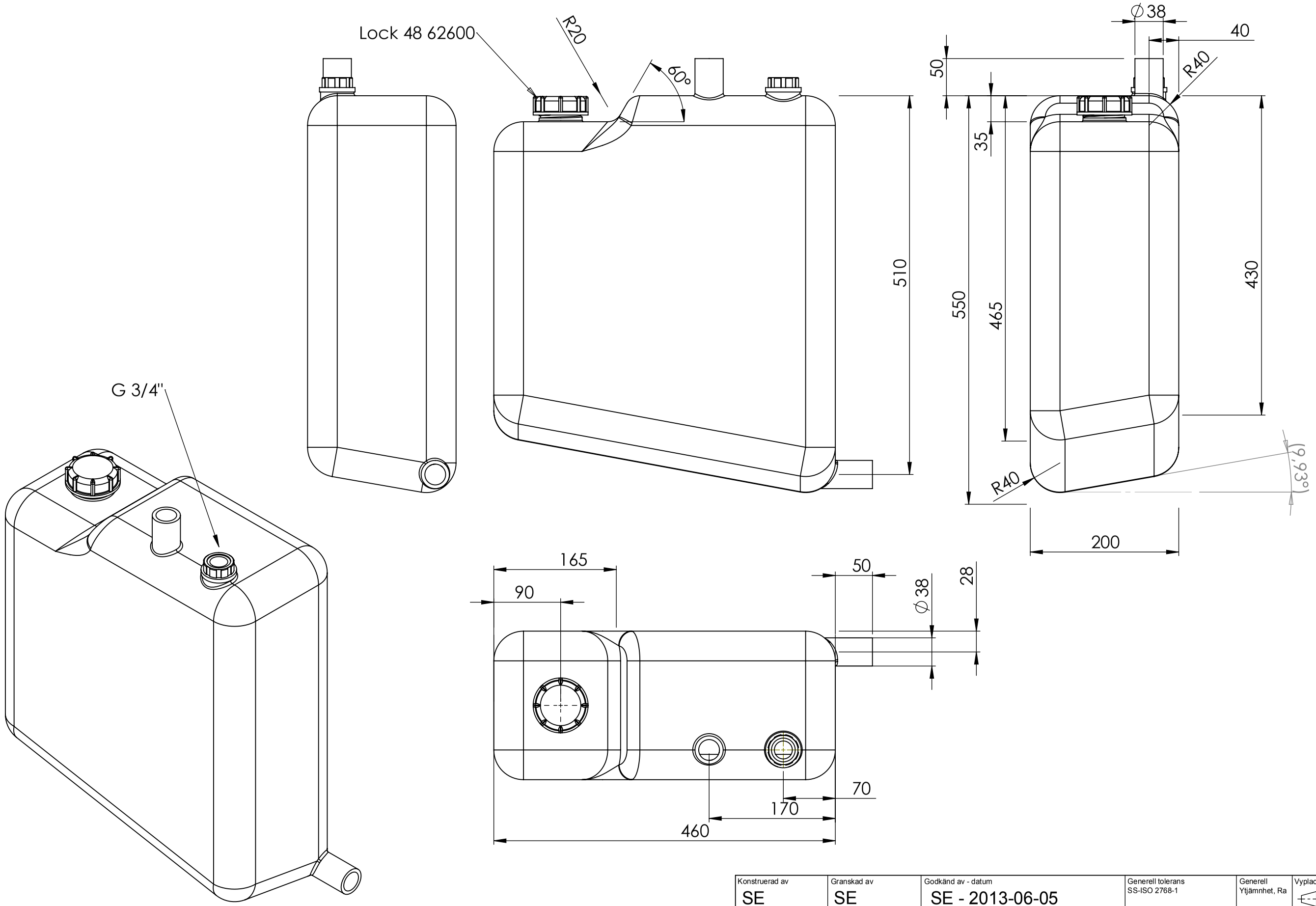

Generella toleranser om ej	Tillåtna avvikelser för längdbasmåttsområde. Gäller + 20°C				
annat ages på ritning	Permissible devietions for basic lenght size range. Be valid + 20°C				
General tolerances if not	0-20	>20-75	>75-150	>150-300	>300
other stated on drawing	± 0,5 mm	± 1 mm	± 1,5 mm	± 1,3 %	± 1 %

Konstruerad av	Granskad av	Godkänd av - datum	Generell tolerans	Generell Ytjämnhet, Ra	Vyplacering	Skala
SE	SE	SE - 2013-06-05	SS-ISO 2768-1			1:5

Ägare: CIPAX

Titel/Benämning: Septictank 40 liter 40151

Ritningsnummer: 40151

Utgåva:

Blad: 1(1)

This drawing and design is the property of Cipax.
Copying and distribution of the drawing or any contents
is prohibited whitout written permission from authorised
personal at Cipax