CPX Varastosäiliö kartiopohjalla 2000L, Maalattu jalusta

Height including stand: 2565 mm. For liquids up to density 1,85.

Art.nr: 18023

Vaatii parioven

Arvioitu koko

Tekniset tiedot	
Materiaali	PE
Muoto	Lieriömäinen
Pohjan muoto	Kartiomainen
Esitys	Suljettu
Kansityyppi	
Väri	Luonnollinen
Tilavuus (L)	2000
Korkeus (mm)	2134
Halkaisija (mm)	1340
Pinta-ala (m2)	1,85
Paino (kg)	205
Tiheyspitoisuus (max kg/l)	1,85
Tullitilastojen numero	3925100000
Kierrätys	2 HDPE

Ominaisuudet

Säiliöt voidaan varustaa yhteillä

Kierrätettävä materiaali

Laaja lämpötila-alue

Hyvä kemikaali- ja korroosiokestävyys

Tiiveystestaus

Logistiikkaratkaisut

Elintarvikehyväksyntä

Tuotteet on helppo puhdistaa

REVISIONS				
ZONE	REV.	DESCRIPTION	DATE	APPROVED
	A	Made a new drawing and updated views. M.P	29.04.2013	

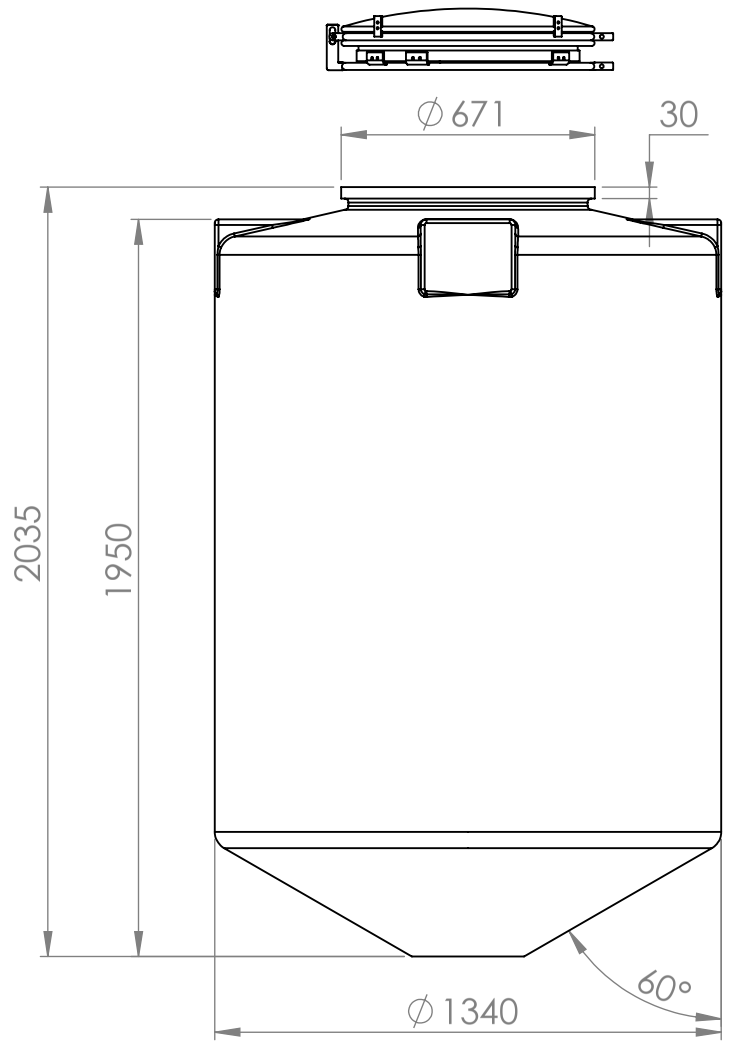

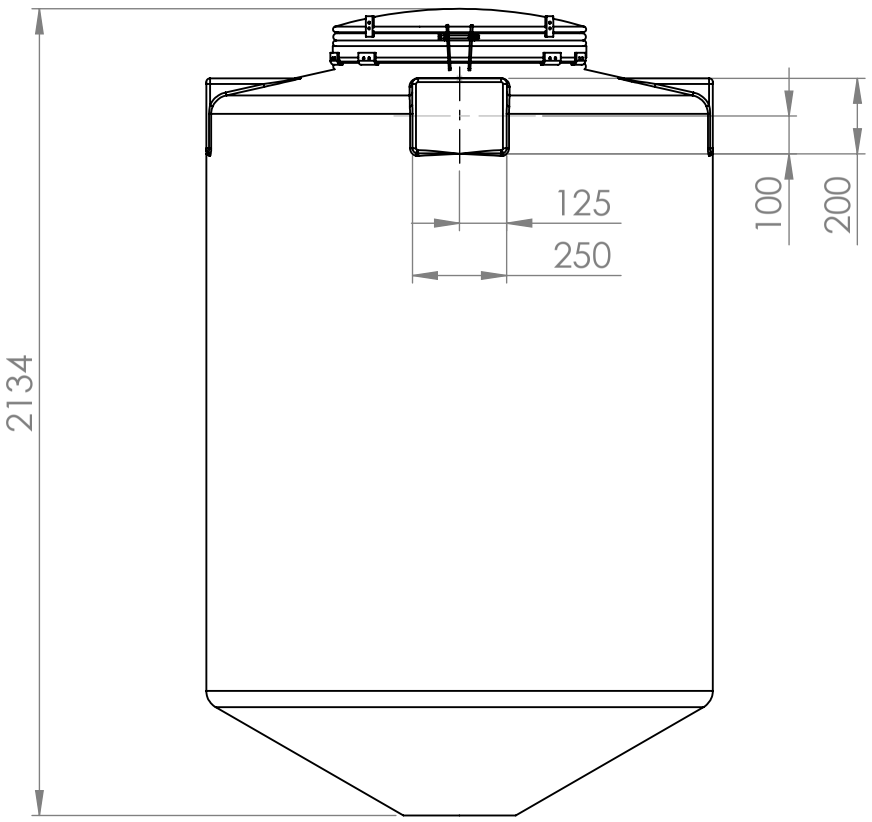

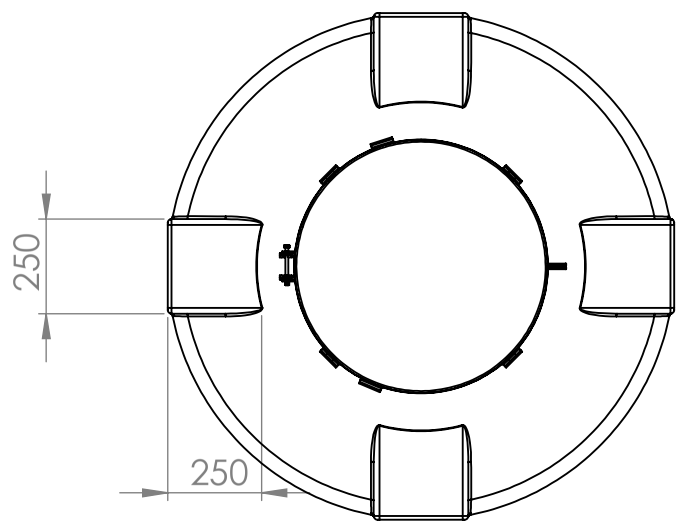

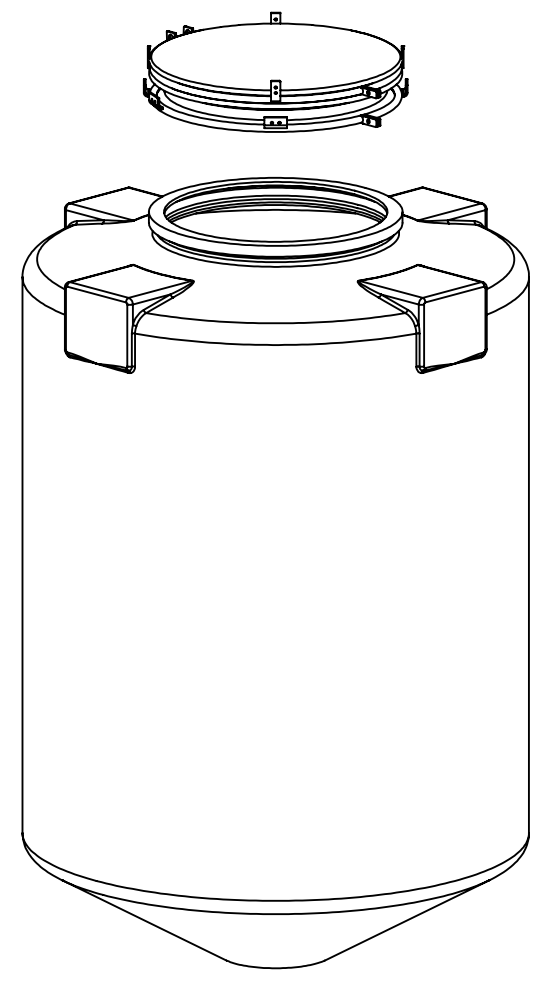

"Manhole requires 800 mm space to open fully. Compared to maximum hight"

Generelle toleranser om ikke	Tilatte avvik for måleområde. Gjelder ved +20˚C				
annet er oppgitt på tegning	Permissible deviations for basic length size range. Valid +20˚C				
General tolerances if not	0-20	>20-75	>75-150	>150-300	>300
other stated on drawing	±0,5mm	±1mm	±1,5mm	±1,3%	±1%

Constructed by - date	Evaluated by	Approved by - date	General Tolerances	Material	Finish, Ra	View	Scale
M.P 29.04.2013			NS-ISO 2768-1	LDPE	grit 120		1:20

Owner: CIPAX

Titel/Description: 1226641 2000 L centric

Drawing number	Revision	Sheet size	Sheet
630 - 34	A	A3	1(1)

This drawing and design is the property of Cipax.
Copying and distribution of the drawing or any contents
is prohibited whitout written permission from authorised personal at Cipax