CPX Beholder 1000 liter sylindrisk

Beholderen har et solid, o-ringstettet 150mm skrulokk som standard. Skrulokket sitter godt beskyttet på tankens topp og kan utstyres med lås (tilbehør). Beholderen kan utstyres med tilkoblinger etter ønske. Plane flater for montering av tilkoblinger på tankens manteloverflate samt på tankens topp. Beholderens topp er belastningsbar for f.eks. en doseringspumpe.

Art.nr: 14100

Krever dobbel dør

Omtrentlig størrelse

Spesifikasjoner	
Materiale	PE
Form	Sylindriske
Bunnform	Rett
Opptreden	Lukket
Type lokk	
Farge	Naturlig
Volum (L)	1000
Høyde (mm)	1380
Diameter (mm)	1050
Gulvareal (m2)	1,08
Vekt (kg)	45
Tollstatistikknummer	3925100000
GTIN	7090046760139
Gjenvinning	2 HDPE

Kjennetegn

Fleksible tanker

Recyclable

Brett temperaturspann

Kjemisk motstand

Lekkasjetesting

Logistikkløsninger

Anpasade for kontakt med mat

Enkle å rengjøre

Revision			
REV.	Ändringsmeddelande	Datum	Godkänd

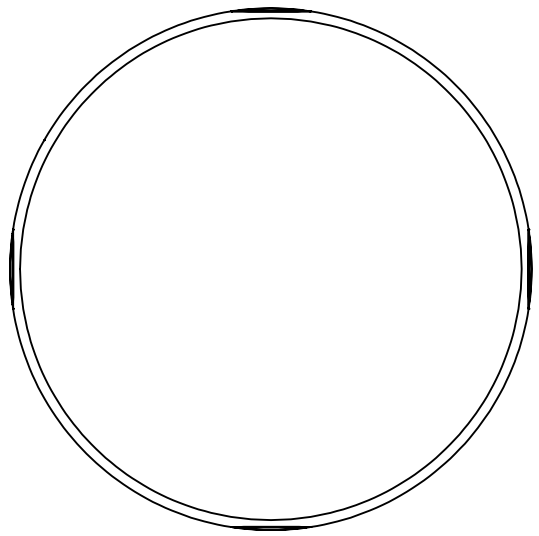

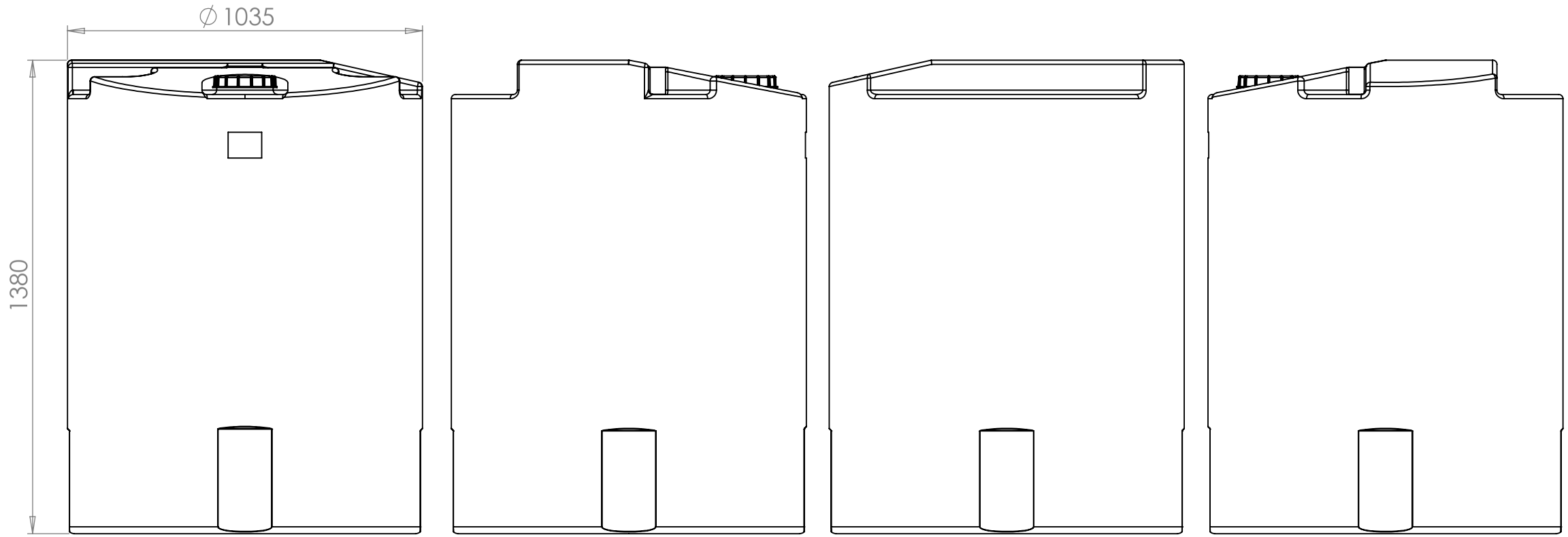

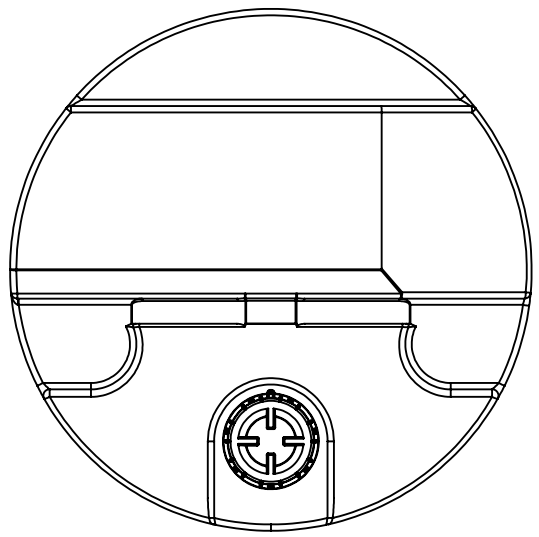

Generella toleranser om ej annat ages på ritning	Tillåtna avvikelser för längdbasmåttsområde. Gäller + 20°C				
	Permissible devietions for basic lenght size range. Be valid + 20°C				
General tolerances if not other stated on draw ing	0-20	>20-75	>75-150	>150-300	>300
	± 0,5 mm	± 1 mm	± 1,5 mm	± 1,3 %	± 1 %

Konstruerad av	Granskad av	Godkänd av - datum	Generell tolerans SS-ISO 2768-1	Generell Ytjämnhet, Ra	Vyplacering	Skala
		-				1:15

Ägare	Titel/Benämning		
CIPAX			
	Ritningsnummer	Utgåva	Blad
	14100 assembly	A	1(1)