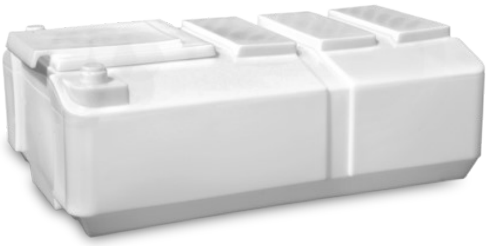

CPX Beholder 1200 liter rektangulær

Beholderen har skyvelokk 650 x 625mm som standard. For å gjøre det enkelt å spenne fast tanken finnes det spor for spennbånd på tankens topp. Beholderen kan utstyres med tilkoblinger etter ønske. Plane flater for montering av tilkoblinger på tankens kortsider. Ved å legge beholderen på siden kan den skyves gjennom en standarddør på 800mm.

Art.nr: 21200

Krever enkel dør

Omtrentlig størrelse

Spesifikasjoner	
Materiale	PE
Form	Rektangulære
Bunnform	Rett
Opptreden	Lukket
Type lokk	
Farge	Naturlig
Volum (L)	1200
Lengde (mm)	1830
Bredde (mm)	1200
Høyde (mm)	670
Gulvareal (m2)	2,2
Vekt (kg)	50
Tollstatistikknummer	3925100000
GTIN	7090046760726
Gjenvinning	2 HDPE

Kjennetegn

Fleksible tanker

Recyclable

Brett temperaturspan n

Kjemisk motstand

Lekkasjetesting

Logistikkløsning er

Anpasade for kontakt med mat

Enkle å rengjøre

Skrevet ut 20.04.2024

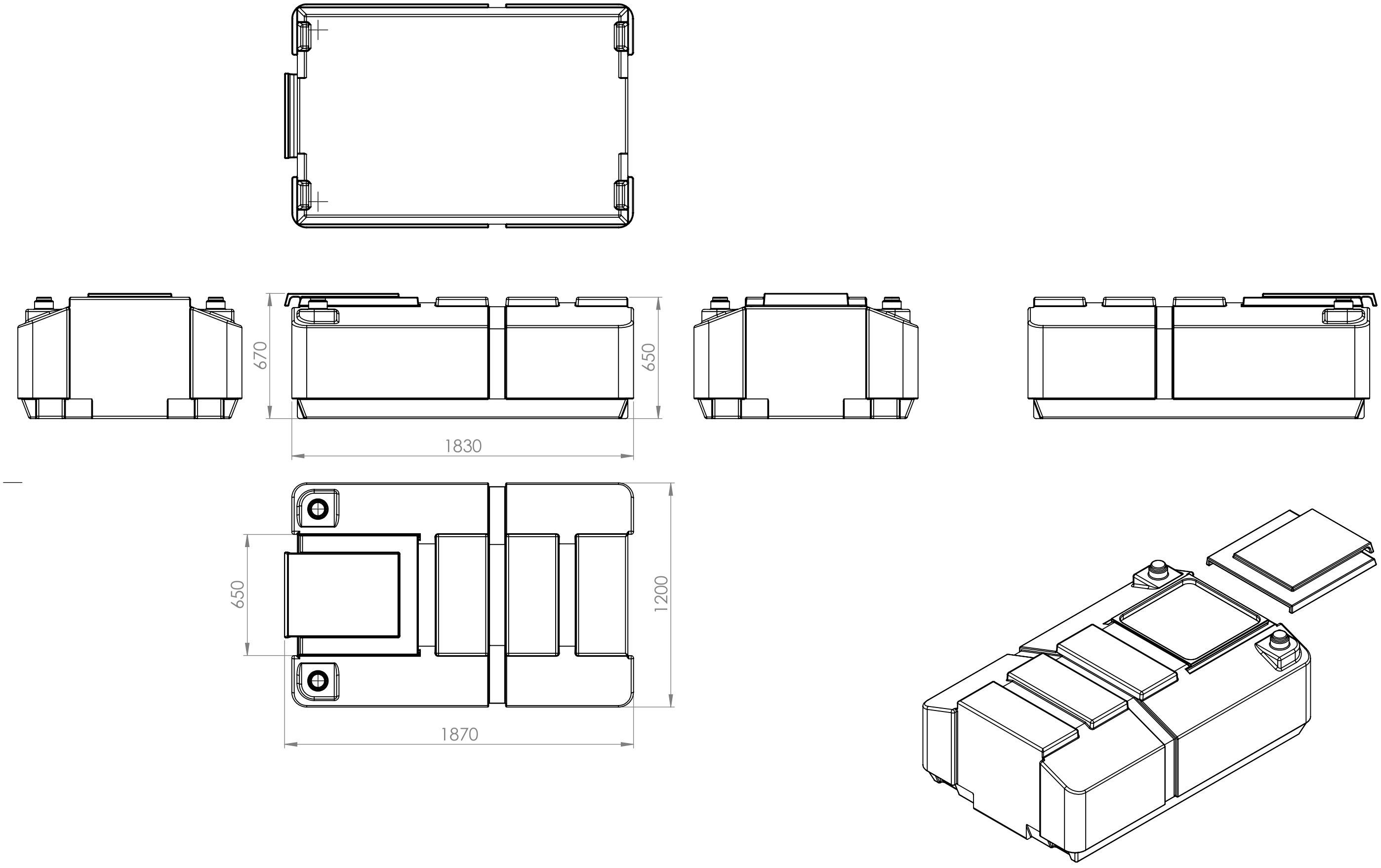

Generelle toleranser om ikke	Tilatte avvik for måleområde. Gjelder ved +20˚C				
annet er oppgitt på tegning	Permissible deviations for basic length size range. Valid +20˚C				
General tolerances if not	0-20	>20-75	>75-150	>150-300	>300
other stated on drawing	±0,5mm	±1mm	±1,5mm	±1,3%	±1%

Constructed by - date	Evaluated by	Approved by - date	General Tolerances		Finish, Ra	View	Scale
GEP 10.09.2020			NS-ISO 2768-1	LDPE			1:20

Owner

CIPAX

Titel/Description

21200 CPX 1200L Rekt

Drawing number	Revision	Sheet size	Sheet
1301 - 313		A3	1(1)