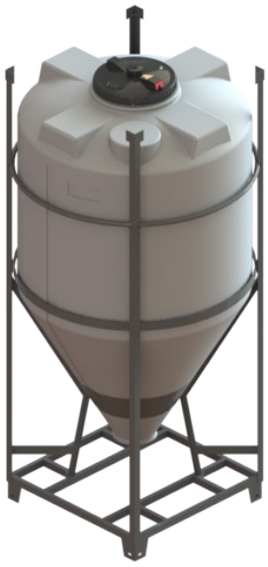

CPX Behållare 1500L cylindrisk

Behållare tillverkade som en hel enhet utan skarvar med god kemikalie- och korrosionsbeständighet för blandning, dosering och lagring med konisk botten för att underlätta flöde och för fullständig tömning. Ingjuten 2” bottenanslutning som standard. Vi monterar anslutningar och andra tillbehör enligt specifika önskemål.

Art.nr: 25011

Specifikationer	
Material	PE
Form	Cylindrisk
Bottenform	Konisk
Typ av lock	Gängad, D370mm med luftning, centriskt
Färg	Naturell
Volym (L)	1500
Höjd (mm)	2060
Diameter (mm)	1210
Golvyta (m2)	0,87
Vikt (kg)	122
Återvinning	2 HDPE

Egenskaper

Anpassningsbar
Återvinningsbar
Brett temperaturspann
Kemikalieresistens
Läcktestning
Logistiklösning
Anpassad för livsmedel
Enkel att rengöra

Revision			
REV.	Ändringsmeddelande	Datum	Godkänd

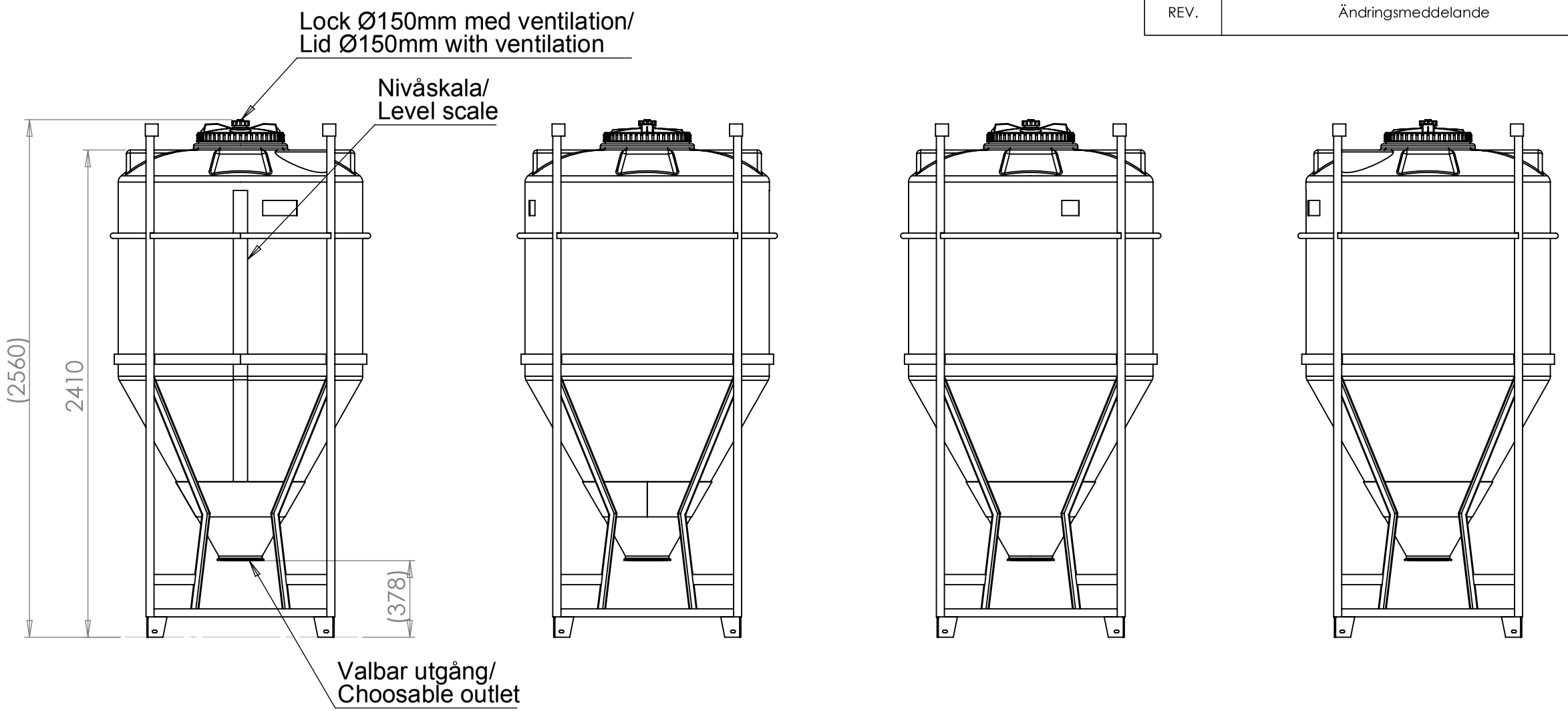

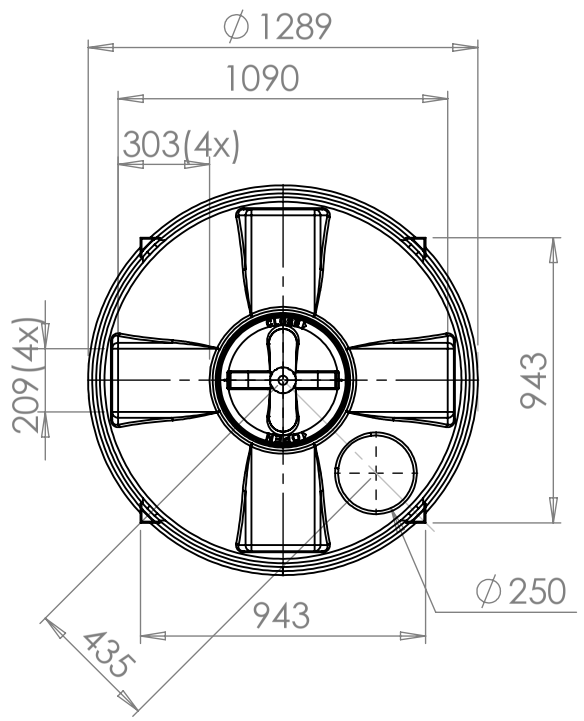

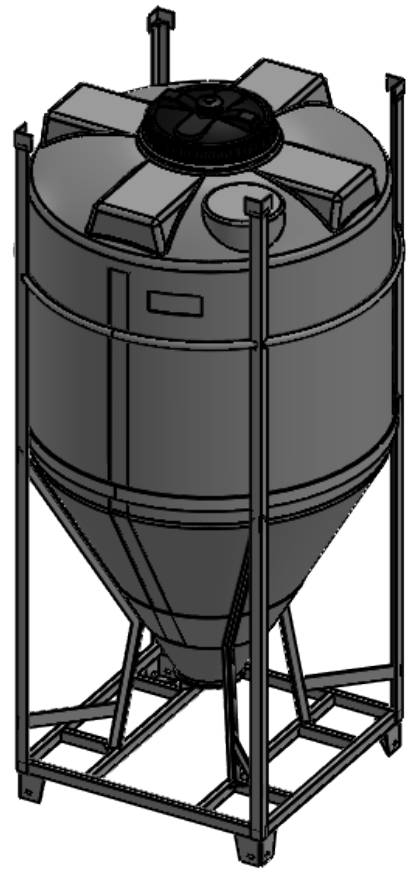

Tank: PE, naturell/Tank: PE, Neutral
Stativ: Stål, pulverlackat mörkgrått/Stand: Steel, powder coated dark grey

Generella toleranser om ej	Tillåtna avvikelser för längdbasmåttsområde. Gäller + 20°C				
annat ages på ritning	Permissible devietions for basic lenght size range. Be valid + 20°C				
General tolerances if not	0-20	>20-75	>75-150	>150-300	>300
other stated on draw ing	± 0,5 mm	± 1 mm	± 1,5 mm	± 1,3 %	± 1 %

Konstruerad av	Granskad av	Godkänd av - datum	Generell tolerans SS-ISO 2768-1	Generell Ytjämnhet, Ra	Vyplacering	Skala
JA	MB	- JA 2020-02-17				1:25

Ägare: CIPAX

Titel/Benämning: CPX Behållare 1500L cylindrisk

Ritningsnummer	Utgåva	Blad
25011	A	1(1)

This drawing and design is the property of Cipax.
Copying and distribution of the drawing or any contents is prohibited whitout written permission from authorised personal at Cipax