CPX Materialcontainer 600L

Konisk staplingsbar materialbehållare med bottentömning för hantering av granulat, pellets och tabletter. Behållaren har konisk botten med koniskt centrerat utlopp för fullständig tömning och kan utrustas enligt era önskemål för aktuell applikation. När containrarna är staplade möjliggörs genomgående materialflöde. Hanteras från samtliga sidor med truck eller pallvagn. Kan levereras i antistatiskt material (ej FDA). Levereras i standardutförande med två siktglas, spjäll för bottentömning samt lock.

Art.nr: 40600

Kräver enkeldörr

Ungefärlig storlek

Specifikationer	
Material	PE
Form	Rektangulär
Bottenform	Konisk
Utförande	Öppen
Typ av lock	Lyftbart lock
Färg	Svart
Volym (L)	600
Längd (mm)	1200
Bredd (mm)	800
Höjd (mm)	1250
Golvyta (m2)	0,96
Vikt (kg)	80
Densitet innehåll (max kg/l)	1,2
Tullstatistiskt nummer	3925100000
Klimatpåverkan (kg CO2-ekv.)	156
Återvinning	2 HDPE

Egenskaper

Anpassningsbar

Återvinningsbar

Brett temperaturspann

Kemikalieresistens

Läcktestning

Logistiklösning

Anpassad för livsmedel

Enkel att rengöra

Ändrings Nr	Ändringens art / Ändringsmeddelande	Godkänd av	Datum

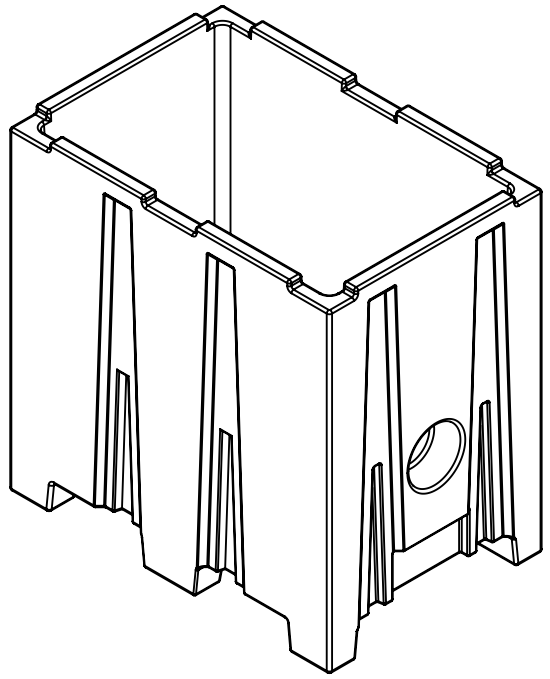

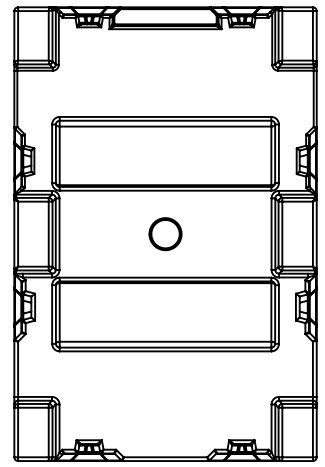

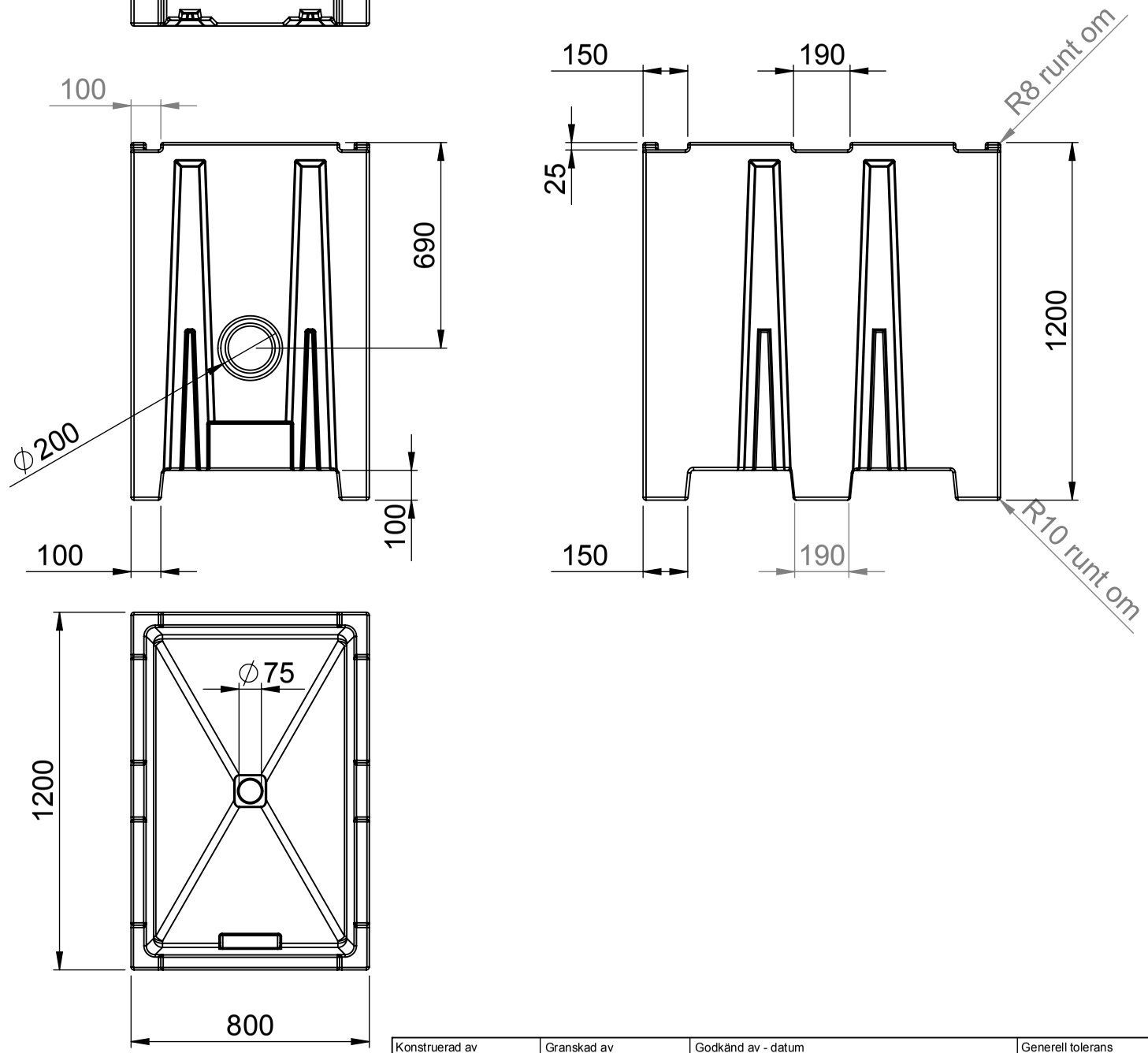

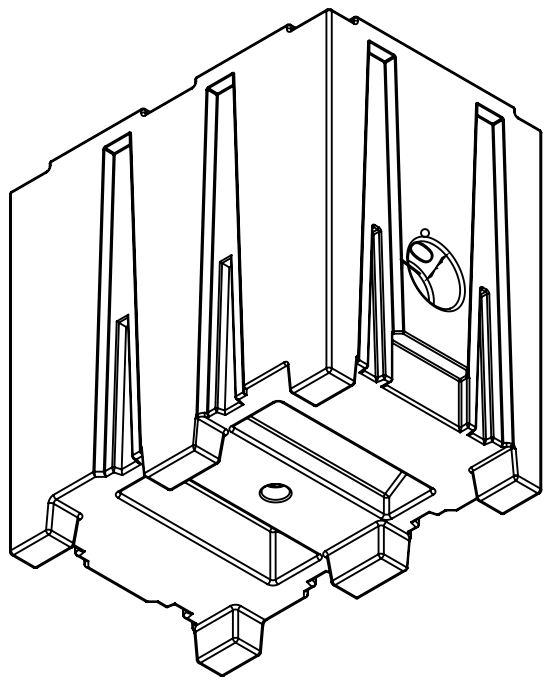

Generella toleranser om ej	Tillåtna avvikelser för längdbasmåttsområde				
annat ages på ritning	Permissible devietions for basic lenght size range				
General tolerances if not	0-20	>20-75	>75-150	>150-300	>300
other stated on draw ing	± 0,5 mm	± 1 mm	± 1,5 mm	± 1,3 %	± 1 %

Konstruerad av	Granskad av	Godkänd av - datum	Generell tolerans	Generell	Vyplacering	Skala
	SE	SE - 2010-01-08	SS-ISO 2768-1	Ytjämnhet, Ra		1:20

Ägare

CIPAX

Titel/Benämning

Materialcontainer 600 liter 40600

Ritningsnummer	Utgåva	Blad
S3-2921		1(1)

This drawing and design is the property of Cipax.
Copying and distribution of the drawing or any contents
is prohibited whitout written permission from authorised
personal at Cipax