CPX Septik tank 60L

Art.nr: 40197

Specifikationer	
Material	PE
Utförande	Sluten
Typ av lock	48mm O-ringstätad skruvlock
Färg	Naturell
Volym (L)	60
Längd (mm)	600
Bredd (mm)	450
Höjd (mm)	300
Vikt (kg)	4
Tullstatistiskt nummer	3926909790
Återvinning	2 HDPE

Egenskaper

Anpassningsbar

Återvinningsbar

Brett temperaturspann

Kemikalieresistens

Läcktestning

Anpassad för livsmedel

Enkel att rengöra

Utskrivet 2024-10-12

Ändrings Nr	Ändringens art / Ändringsmeddelande	Godkänd av	Datum

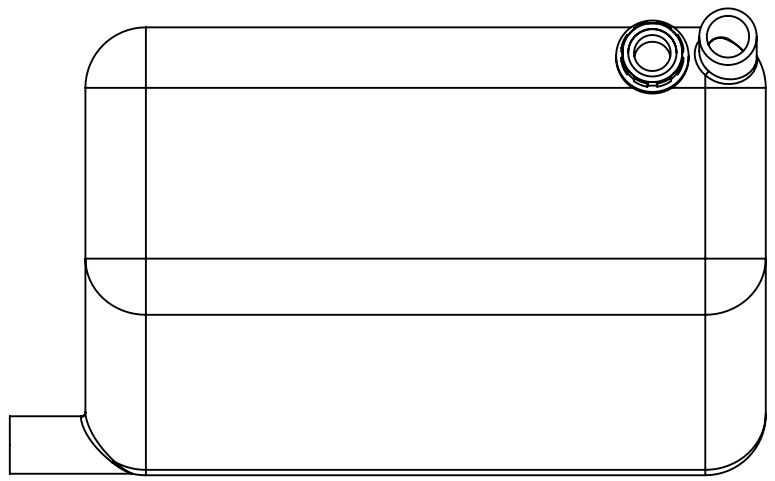

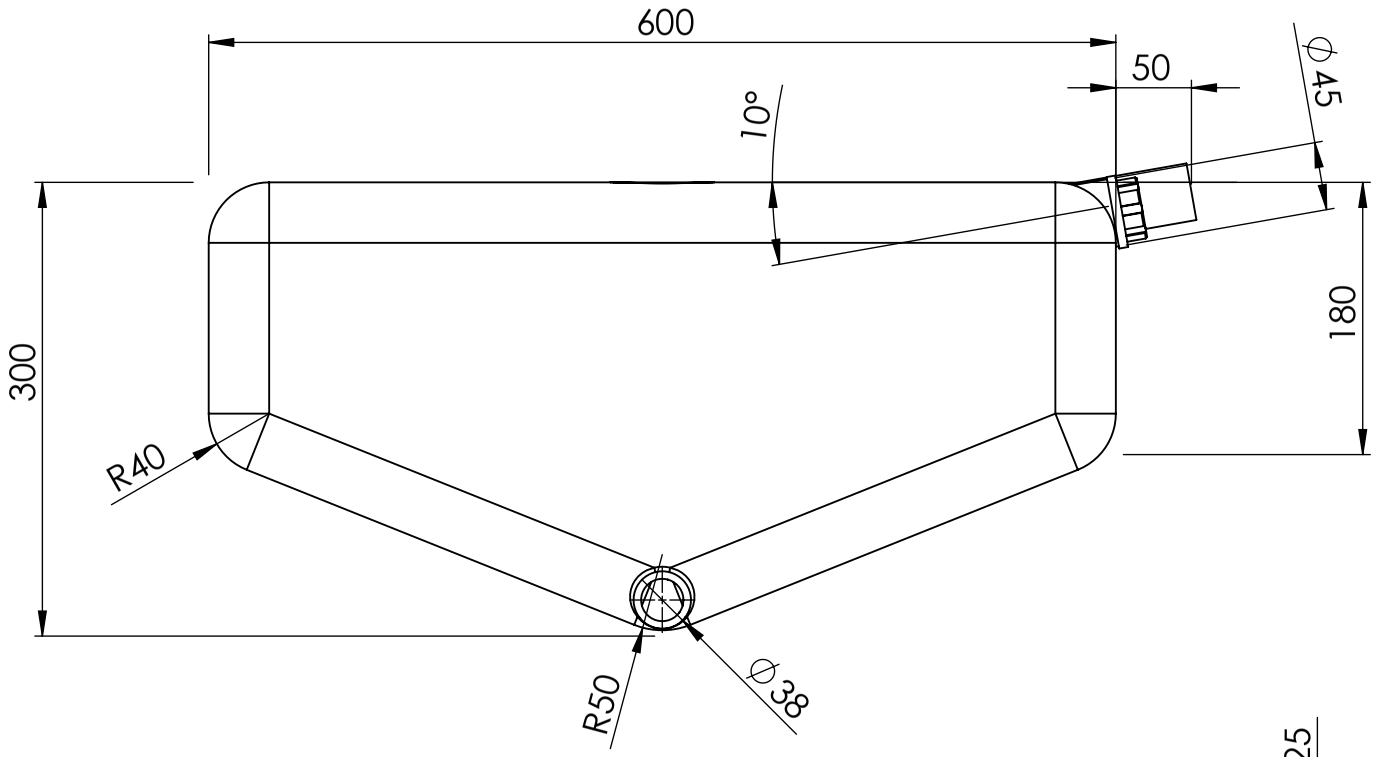

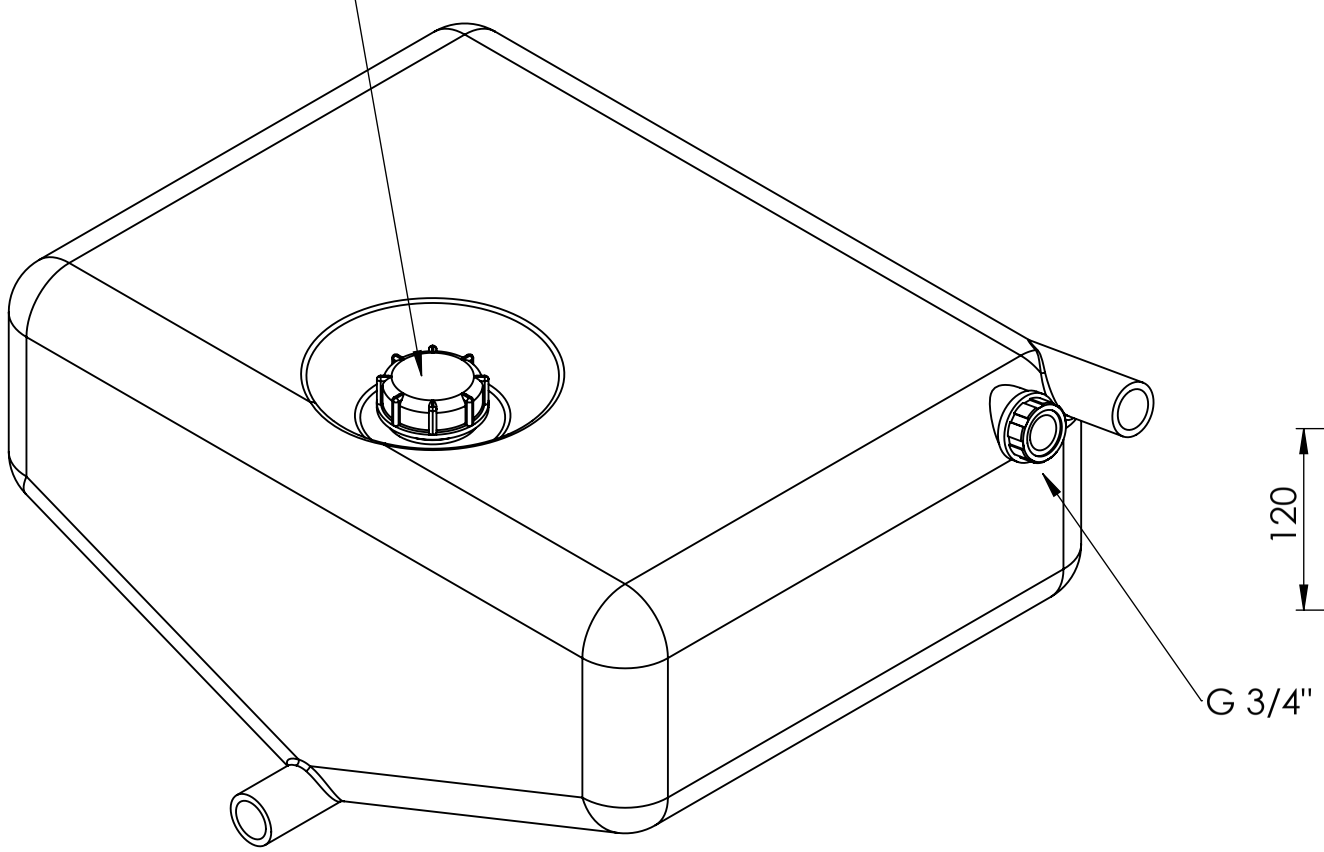

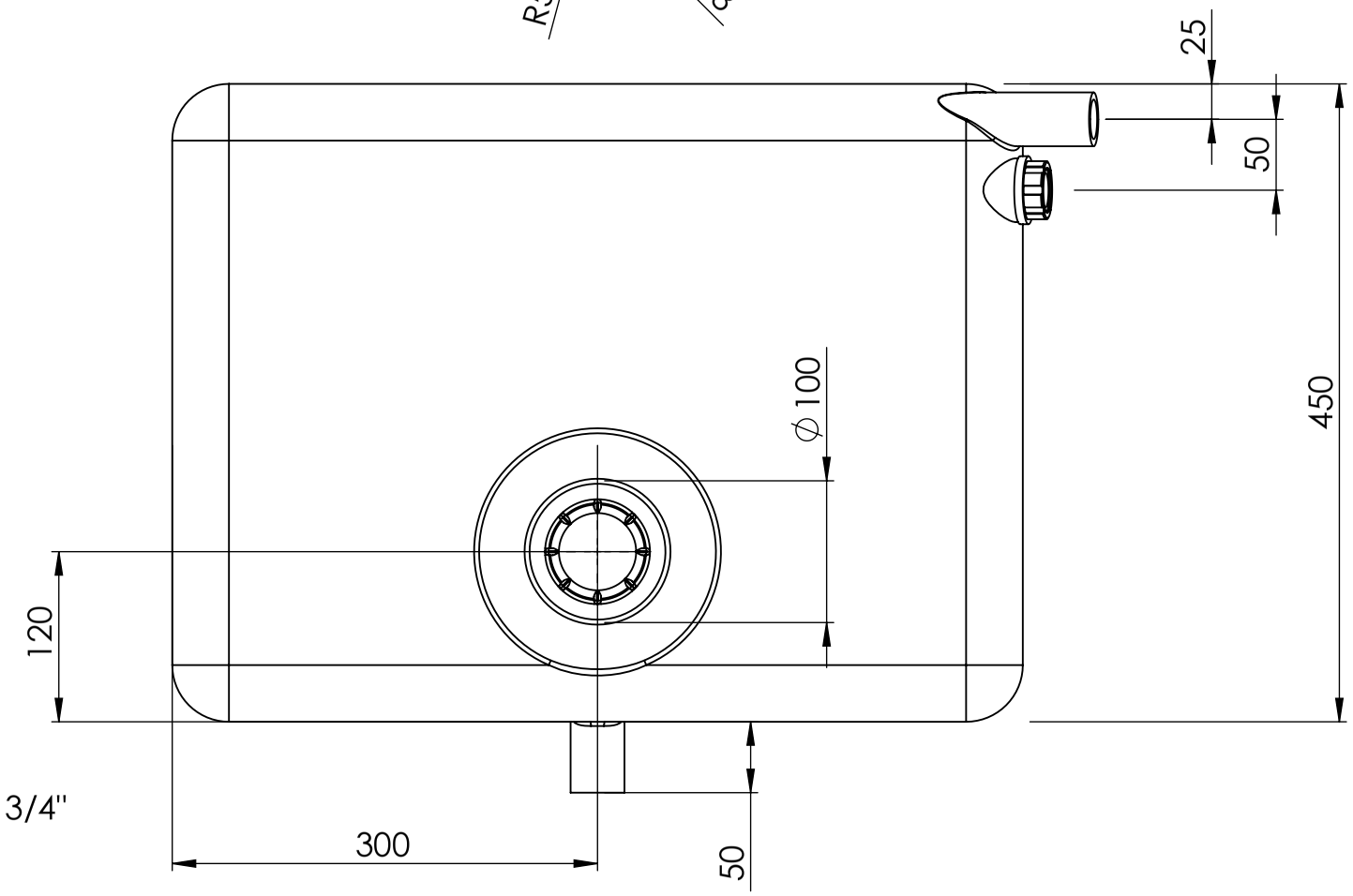

Generella toleranser om ej	Tillåtna avvikelser för längdbasmåttsområde. Gäller + 20°C				
annat ages på ritning	Permissible devietions for basic lenght size range. Be valid + 20°C				
General tolerances if not	0-20	>20-75	>75-150	>150-300	>300
other stated on drawing	± 0,5 mm	± 1 mm	± 1,5 mm	± 1,3 %	± 1 %

Konstruerad av	Granskad av	Godkänd av - datum	Generell tolerans	Generell Ytjämnhet, Ra	Vyplacering	Skala
SE	SE	SE - 2013-06-07	SS-ISO 2768-1			1:5

Ägare	Titel/Benämning		
CIPAX	Septictank 60 liter 40197		
	Ritningsnummer	Utgåva	Blad
	40197		1(1)

This drawing and design is the property of Cipax.
Copying and distribution of the drawing or any contents
is prohibited whitout written permission from authorised
personal at Cipax