CPX Slamavskiljare 3200L

Robust, lågbyggd slamavskiljare med stor slamlagringskapacitet utrustad med 3- kammare som ger extra lång sedimenteringssträcka och optimal reningsgrad. Mycket hög slamavskiljningsförmåga (0,06g). Flexibel design som passar olika förhållanden för nedgrävningsdjup och möjlighet att placera inlopp/utlopp på både kortsidor och långsidor.

Används som enskilt avlopp för grå- och svartvatten dvs BDT+WC.

Slamavskiljaren kan användas med eller utan förhöjningshals och levereras med låsbart, barnsäkert lock.

CE-märkt enligt EN12566: ”Avlopp-Reningsanläggning upp till 50PE, fabrikstillverkade slamavskiljare”, med tredjepartsgodkännande från RISE.

CPX Slamavskiljare 3200L är optimerad för transport som en del i vår strävan att minimera miljöpåverkan och tillverkad i åldringsbeständig plast som är återvinningsbar.

Finns även som variant med integrerad pumpbrunn och pump om det finns behov av att pumpa fram vattnet till markbädden/infiltrationen.

Varianter	
23032	CPX Slamavskiljare 3200L
230321	CPX Slamavskiljare 3200L med pumpbrunn

Egenskaper

Anpassningsbar

Återvinningsbar

Kemikalieresistens

Läcktestning

Logistiklösning

Enkel att rengöra

Utskrivet 2024-04-25

Revision			
REV.	Ändringsmeddelande	Datum	Godkänd

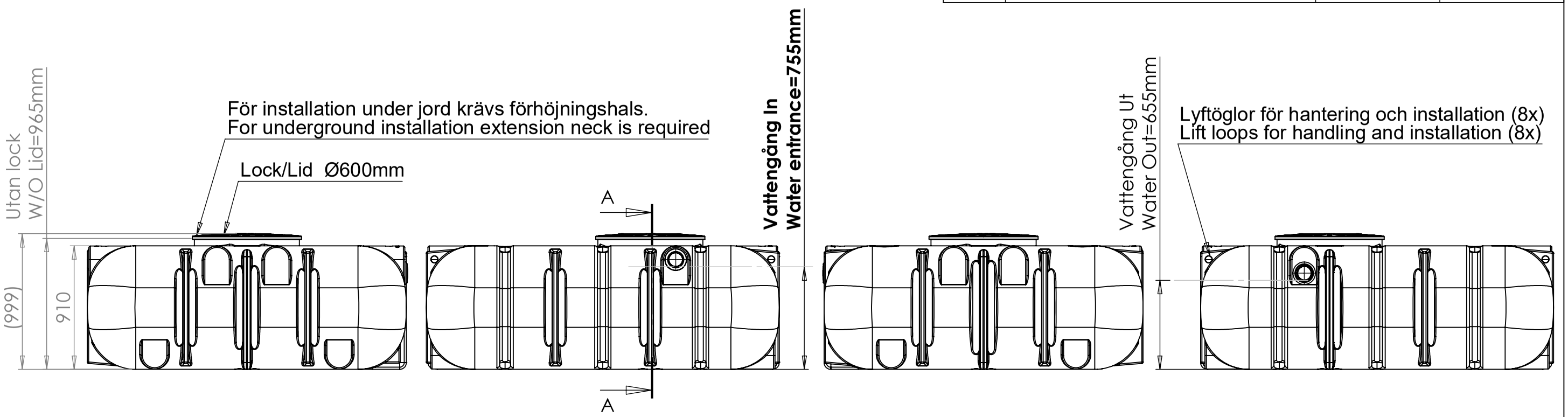

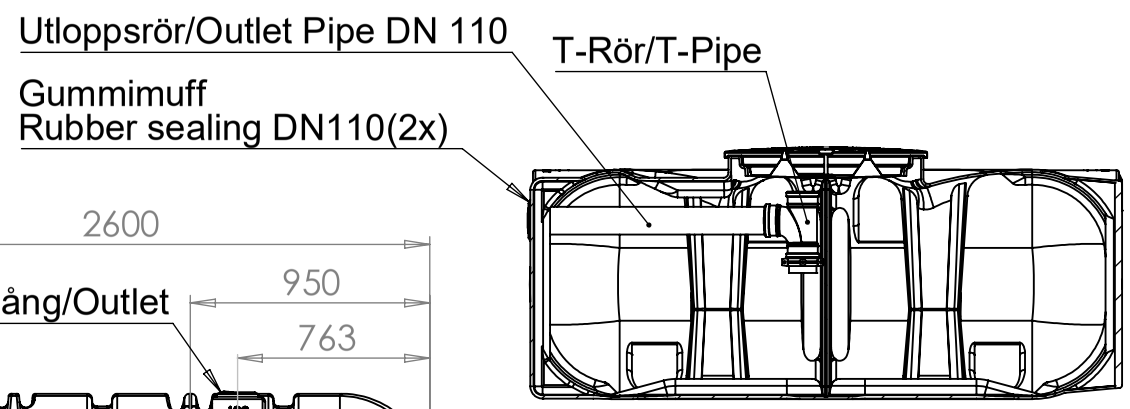

SECTION A-A

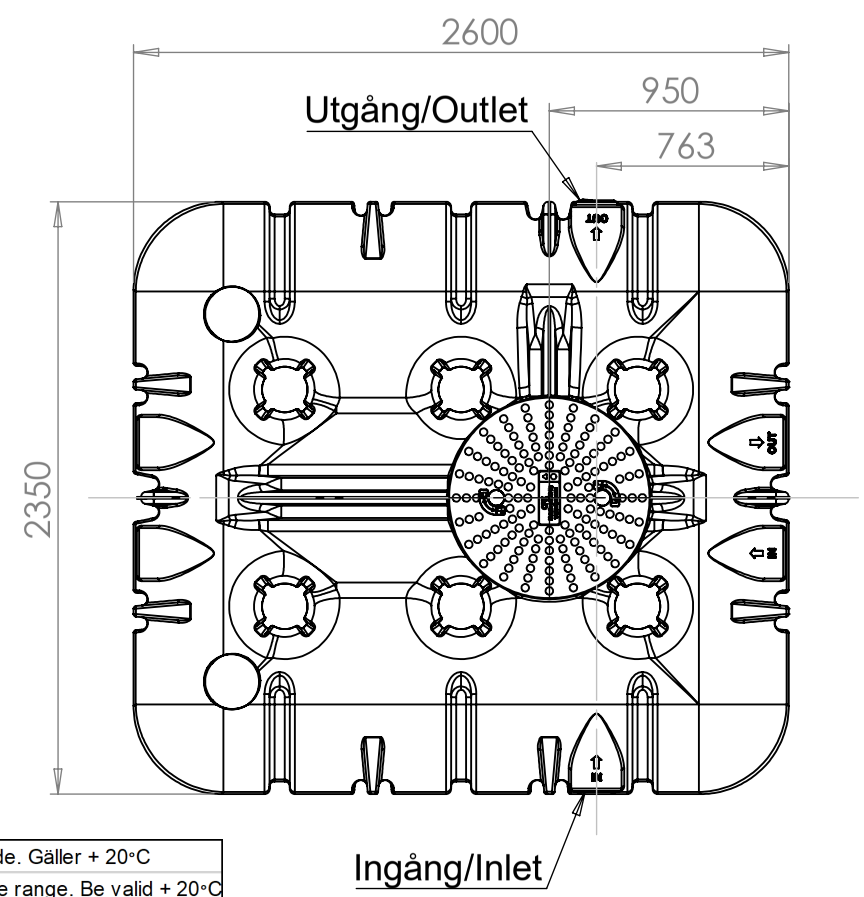

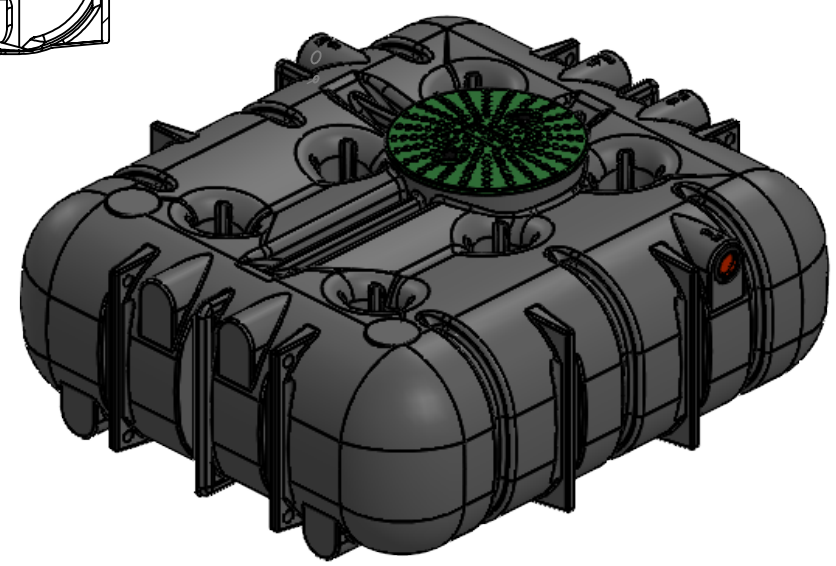

Generella toleranser om ej	Tillåtna avvikelser för längdbasmåttsområde. Gäller + 20°C				
annat ages på ritning	Permissible devietions for basic lenght size range. Be valid + 20°C				
General tolerances if not	0-20	>20-75	>75-150	>150-300	>300
other stated on draw ing	± 0,5 mm	± 1 mm	± 1,5 mm	± 1,3 %	± 1 %

Konstruerad av	Granskad av	Godkänd av - datum	Generell tolerans SS-ISO 2768-1	Generell Ytjämnhet, Ra	Vyplacering	Skala
JA	MB	- JA 2022-05-17				1:30

Ägare: CIPAX

Titel/Benämning: CPX Septic Tank 3200L 3-k

Ritningsnummer	Utgåva	Blad
23032 Assembly	A	1(1)

This drawing and design is the property of Cipax.
Copying and distribution of the drawing or any contents is prohibited whitout written permission from authorised personal at Cipax