CPX Förhöjningshals D600 H550

Fast installationsdjup 550 mm. Förhöjningshalsen levereras med monteringssats bestående av skruv samt tätningspasta som ger en stabil och samtidigt helt tät anslutning mot tanken. Tillverkad i 100% återvunnen polyeten (PE).

Art.nr: 450121
RSK: 6251199

Specifikationer	
Material	PE
Färg	Svart
Höjd (mm)	550
Diameter (mm)	600
Vikt (kg)	13,5
Tullstatistiskt nummer	3926909790
GTIN	7090046760214
Leveransförpackning	4 st/pall
Klimatpåverkan (kg CO2-ekv.)	11,149

Utskrivet 2024-04-23

Ändrings Nr	Ändringens art / Ändringsmeddelande	Godkänd av	Datum
1	New design of the bottom section so it will fit directly to tank also without 45013	JA	2014-02-19

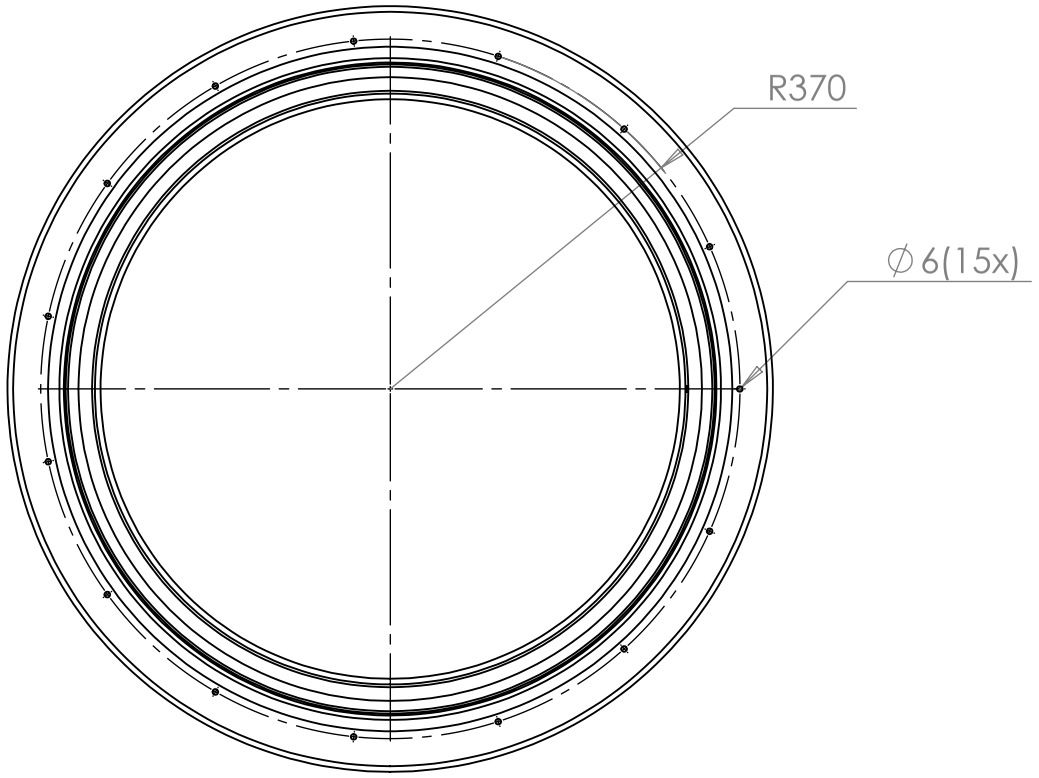

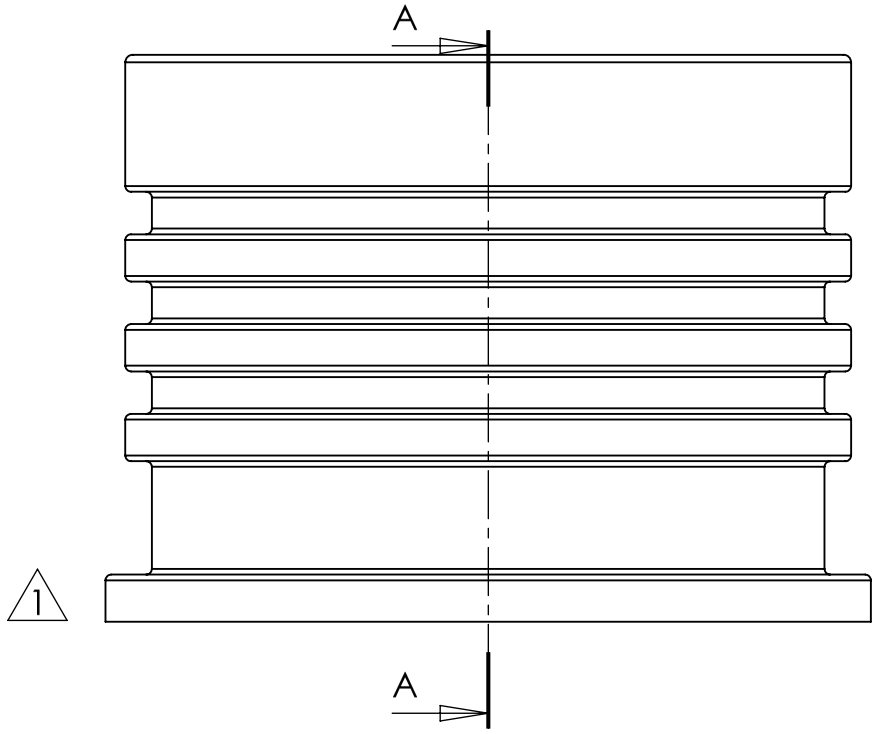

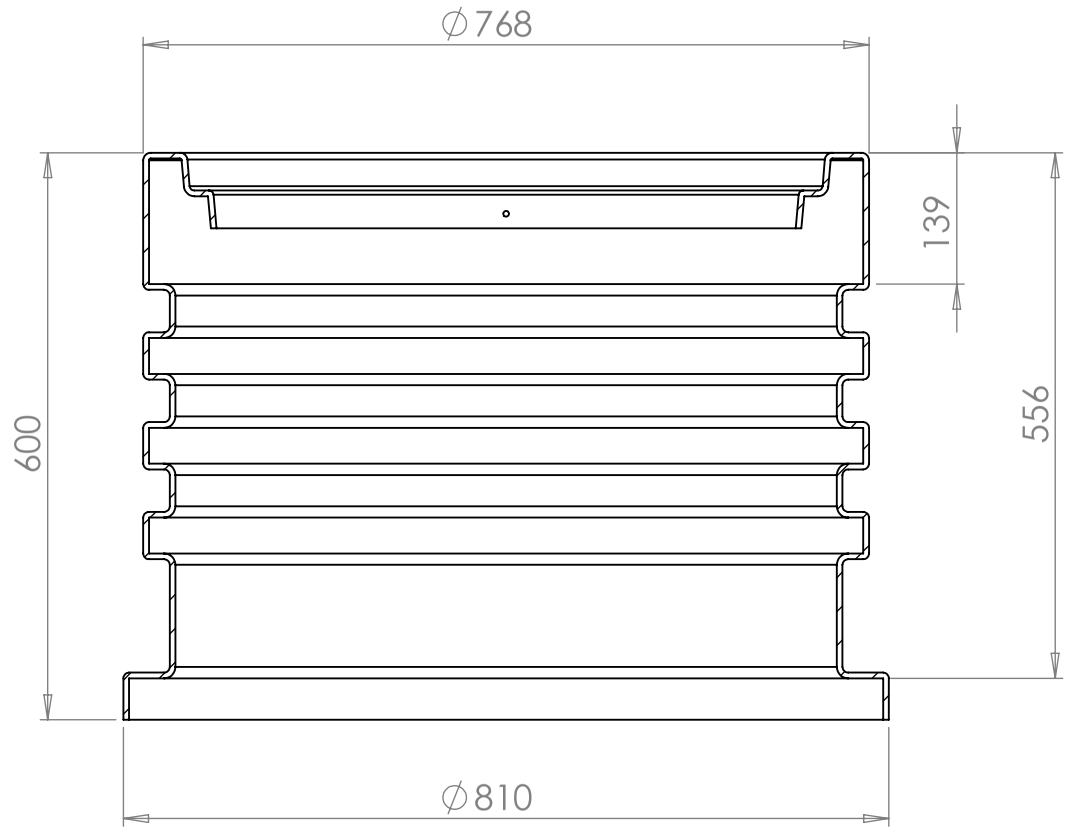

Extension height

SECTION A-A

SCALE 1 : 8

Generella toleranser om ej annat ages på ritning	Tillåtna avvikelser för längdbasmåttsområde / Permissible devietions for basic lenght size range				
General tolerances if not other stated on draw ing	0-20	>20-75	>75-150	>150-300	>300
	± 0,5 mm	± 1 mm	± 1,5 mm	± 1,3 %	± 1 %

Konstruerad av	Granskad av	Godkänd av - datum	Generell tolerans	Generell Ytjämnhet, Ra	Vyplacering	Skala
JA	JA	JA - 2013-04-12	SS-ISO 2768-1			1:12

Ägare: CIPAX

Titel/Benämning: Telescope SBR, A

Ritningsnummer	Utgåva	Blad
45012	1	1(1)

This drawing and design is the property of Cipax.
Copying and distribution of the drawing or any contents
is prohibited whitout written permission from authorised
personal at Cipax