# CPX Marin vattentank 230L

Rotationsgjutna tankar tillverkade i naturellt material. Tankarna används i båtar, husvagnar, husbilar m fl för hantering av färsk- och avloppsvatten. Vi erbjuder korta leveranstider och kan montera anslutningar enligt dina specifika önskemål.

**Art.nr:** 400611

| Specifikationer | |
|---|---|
| Material | PE |
| Form | Rektangulär |
| Typ av lock | 150mm O-ringstätad skruvlock |
| Färg | Naturell |
| Volym (L) | 230 |
| Längd (mm) | 1000 |
| Bredd (mm) | 670 |
| Höjd (mm) | 330 |
| Vikt (kg) | 14 |
| Tullstatistiskt nummer | 3926909790 |
| Återvinning | 2 HDPE |
| Livsmedelsgodkännande | Inte testad |
| Godkänd för dricksvatten enligt WRAS | Ja |

## Egenskaper

Anpassningsbar · Återvinningsbar · Brett temperaturspann · Kemikalieresistens · Läcktestning · Logistiklösning · Enkel att rengöra

Utskrivet 2025-12-14

| Ändrings Nr | Ändringens art / Ändringsmeddelande | Godkänd av | Datum |
|---|---|---|---|

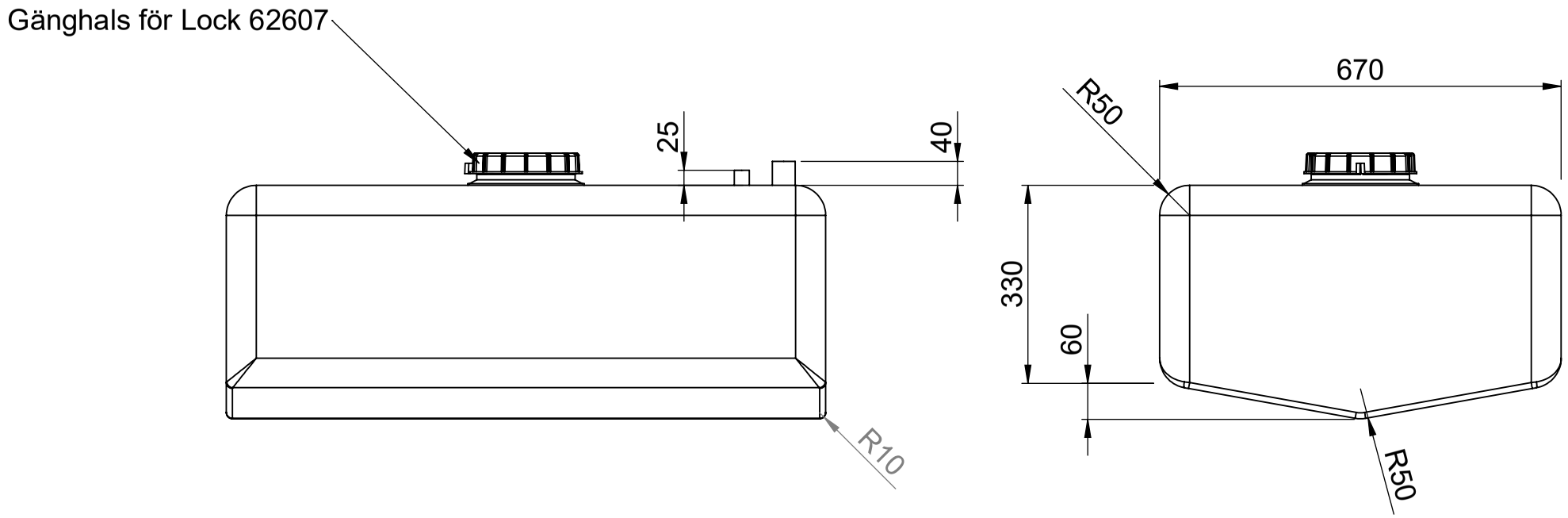


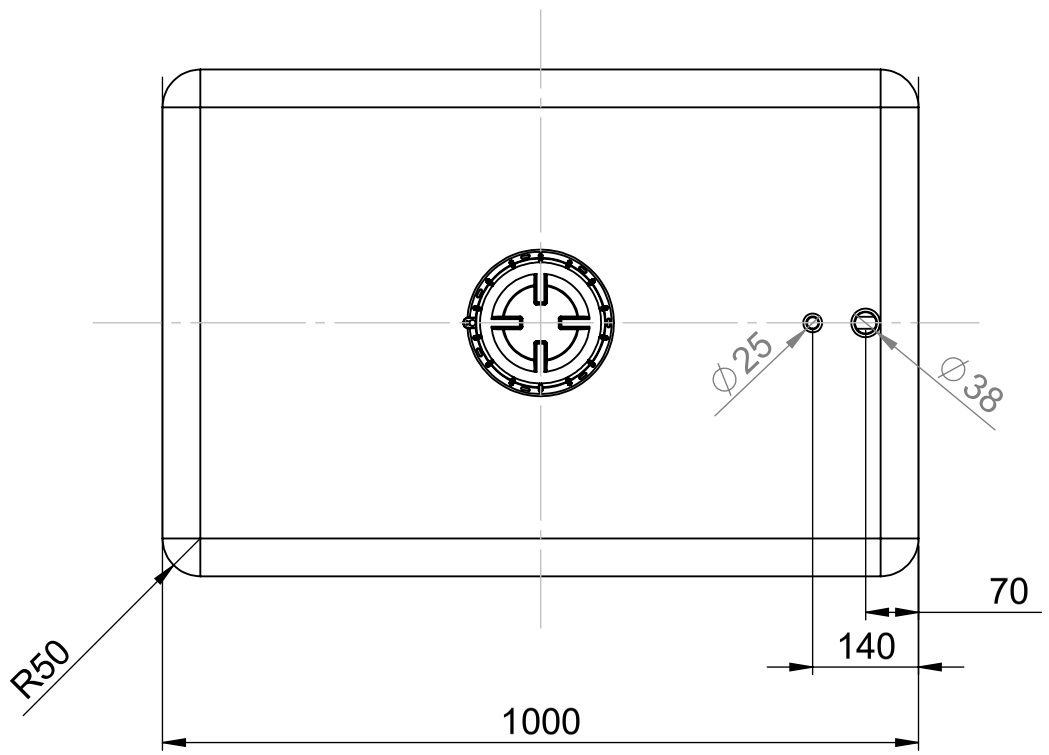


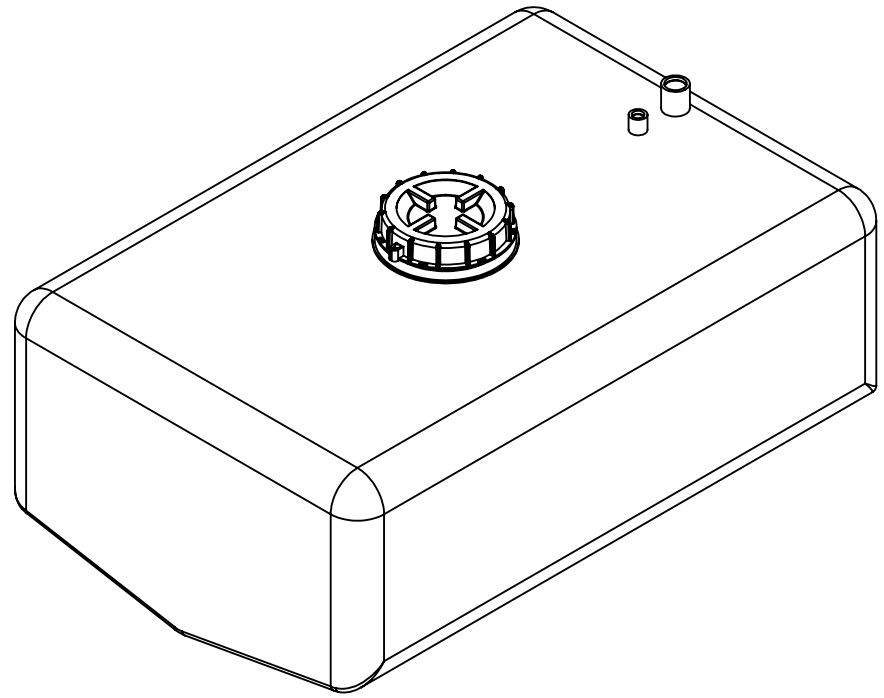

| Generella toleranser om ej | Tillåtna avvikelser för längdbasmåttsområde | | | | |
|---|---|---|---|---|---|
| annat ages på ritning | Permissible devietions for basic lenght size range | | | | |
| General tolerances if not | 0-20 | >20-75 | >75-150 | >150-300 | >300 |
| other stated on draw ing | ± 0,5 mm | ± 1 mm | ± 1,5 mm | ± 1,3 % | ± 1 % |

| Konstruerad av | Granskad av | Godkänd av - datum | Generell tolerans SS-ISO 2768-1 | Generell Ytjämnhet, Ra | Vyplacering | Skala |
|---|---|---|---|---|---|---|
| SE | SE | SE - 2010-04-09 | | | | 1:10 |

Ägare: CIPAX

Titel/Benämning: Vattentank 230 liter 40061-1

| Ritningsnummer | Utgåva | Blad |
|---|---|---|
| 40061-1 | | 1(1) |