CPX Behållare 11000L rektangulär 4 skott

Tanken har en o-ringstätad 600 mm manlucka som är fäst vid tanken med ett lackerat rörstativ. Behållaren har 4 väggar.
Använd art. nr 21101 med 10 väggar om tanken skall användas till transporter.

Art.nr: 21100

Ungefärlig storlek

Specifikationer	
Material	PE
Form	Rektangulär
Bottenform	Plan
Utförande	Sluten
Typ av lock	600mm O-ringstätad manlucka
Färg	Naturell
Volym (L)	11000
Längd (mm)	4750
Bredd (mm)	2120
Höjd (mm)	1475
Golvyta (m2)	10,1
Vikt (kg)	560
Tullstatistiskt nummer	3925100000
GTIN	7090046760412
Klimatpåverkan (kg CO2-ekv.)	1256,459
Återvinning	2 HDPE

Egenskaper

Anpassningsbar
Återvinningsbar
Brett temperaturspann
Kemikalieresistens
Läcktestning
Logistiklösning
Anpassad för livsmedel
Enkel att rengöra

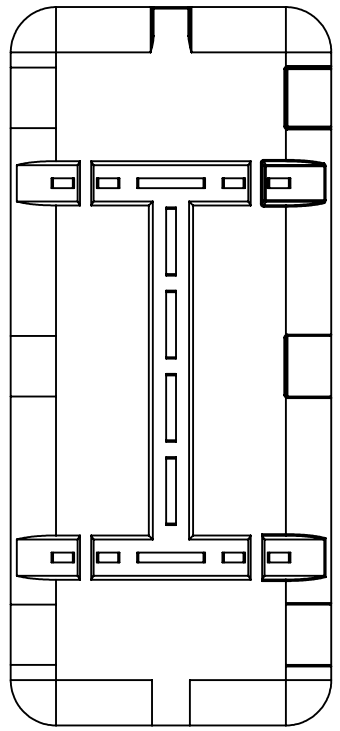

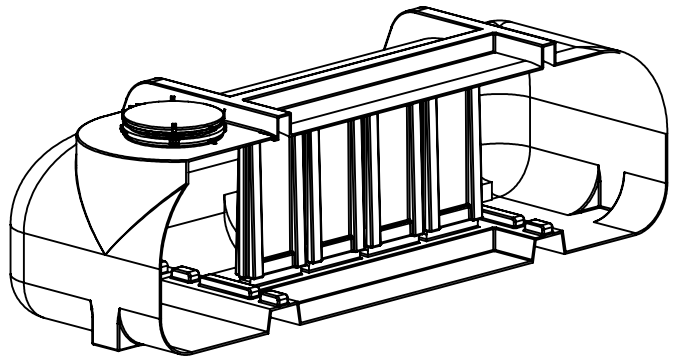

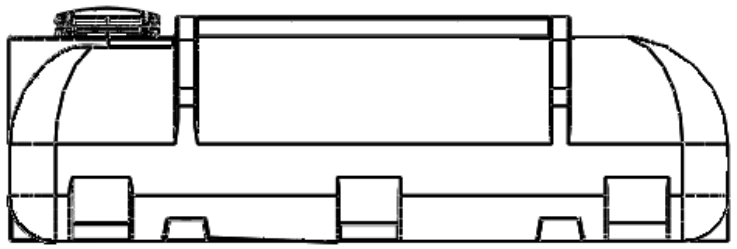

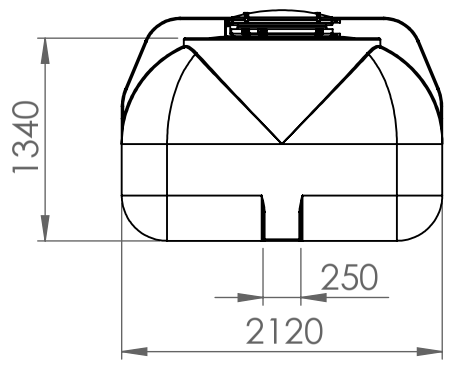

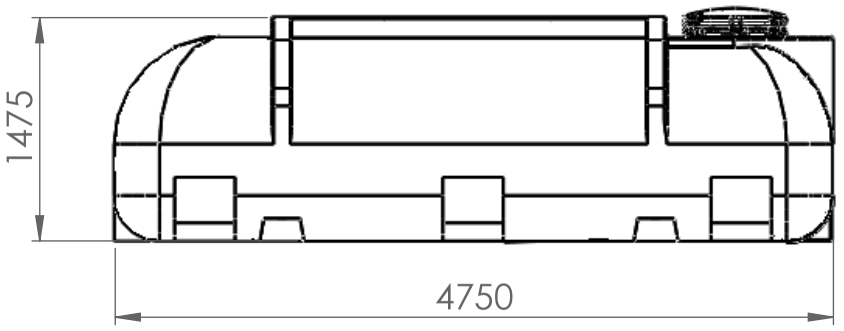

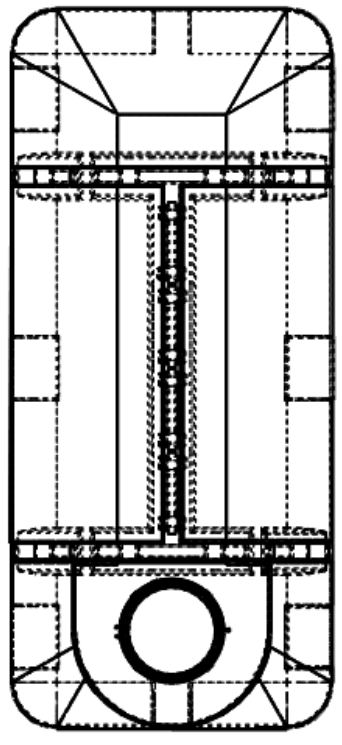

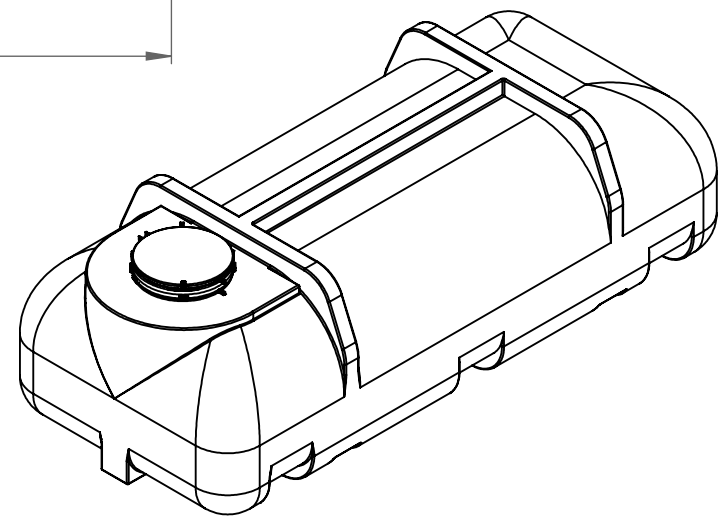

Generelle toleranser om ikke	Tilatte avvik for måleområde. Gjelder ved +20˚C				
annet er oppgitt på tegning	Permissible deviations for basic length size range. Valid +20˚C				
General tolerances if not	0-20	>20-75	>75-150	>150-300	>300
other stated on drawing	±0,5mm	±1mm	±1,5mm	±1,3%	±1%

Constructed by - date	Evaluated by	Approved by - date	General Tolerances	Material	Finish, Ra	View	Scale
GEP 13.01.2014			NS-ISO 2768-1	LDPE			1:50

Owner: CIPAX

Titel/Description: 1423531

Drawing number	Revision	Sheet size	Sheet
550 - 34	A	A3	1(1)

This drawing and design is the property of Cipax.
Copying and distribution of the drawing or any contents
is prohibited whitout written permission from authorised personal at Cipax